RB-35P

スパーギヤ / SAYAMA

外観寸法
Appearance size

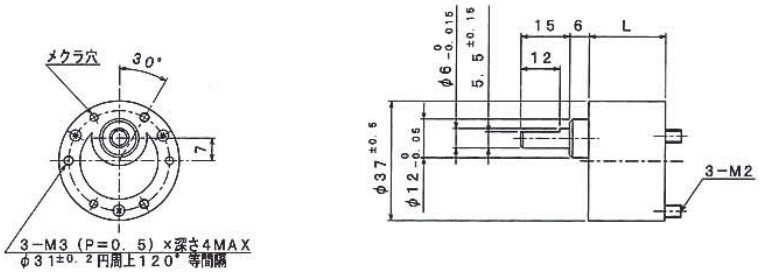

ギヤヘッド型式：RB-35P（1/i）

減速比（reductin ratio） 1/i カタログ値	理論値 ※	定格許容トルク Rated torque mN・m	kg・cm	段数	効率 Efficiency %	回転方向 CW. CCW	ラジアルガタ Radial play of shaft mm	スラストガタ Thrust play of shaft mm	寸法 L mm
1/ 6	1/ 6.00	98.1	1.0	2	81	CW	≦0.10	≦0.35	19.0
1/ 10	1/ 10.00	↑	↑	↑	↑	↑	↑	↑	↑
1/ 18	1/ 18.00	↑	↑	3	73	CCW	↑	↑	21.5
1/ 25	1/ 25.00	↑	↑	↑	↑	↑	↑	↑	↑
1/ 30	1/ 30.00	196	2.0	↑	↑	↑	↑	↑	↑
1/ 50	1/ 50.00	294	3.0	4	66	CW	↑	↑	24.0
1/ 60	1/ 60.00	↑	↑	↑	↑	↑	↑	↑	↑
1/ 75	1/ 75.00	392	4.0	↑	↑	↑	↑	↑	↑
1/ 90	1/ 90.00	↑	↑	↑	↑	↑	↑	↑	↑
1/ 100	1/ 100.00	588	6.0	↑	↑	↑	↑	↑	↑
1/ 120	1/ 120.00	↑	↑	5	59	CCW	↑	↑	26.5
1/ 125	1/ 125.00	↑	↑	↑	↑	↑	↑	↑	↑
1/ 150	1/ 150.00	↑	↑	↑	↑	↑	↑	↑	↑
1/ 180	1/ 180.00	↑	↑	↑	↑	↑	↑	↑	↑
1/ 200	1/ 200.00	↑	↑	↑	↑	↑	↑	↑	↑
1/ 250	1/ 250.00	↑	↑	↑	↑	↑	↑	↑	↑
1/ 270	1/ 270.00	↑	↑	↑	↑	↑	↑	↑	↑
1/ 300	1/ 300.00	↑	↑	↑	↑	↑	↑	↑	↑
1/ 400	1/ 400.00	↑	↑	6	53	CW	↑	↑	29.0
1/ 500	1/ 500.00	↑	↑	↑	↑	↑	↑	↑	↑
1/ 540	1/ 540.00	↑	↑	↑	↑	↑	↑	↑	↑
1/ 600	1/ 600.00	↑	↑	↑	↑	↑	↑	↑	↑
1/ 750	1/ 750.00	↑	↑	↑	↑	↑	↑	↑	↑
1/ 900	1/ 900.00	↑	↑	↑	↑	↑	↑	↑	↑
1/ 1000	1/ 1000.00	↑	↑	↑	↑	↑	↑	↑	↑
1/ 1500	1/ 1500.00	↑	↑	7	48	CCW	↑	↑	31.5
1/ 1800	1/ 1800.00	↑	↑	↑	↑	↑	↑	↑	↑
1/ 3000	1/ 3000.00	↑	↑	↑	↑	↑	↑	↑	↑

■：標準減速比　※ご注文の際は減速比の欄のカタログ値を型式として呼称願います。※CW：モータと同一回転方向　CCW：モータと逆回転方向

ピニオン仕様（Pinion specification）

部番 Part No.	外径 Outside diameter mm	ピッチ円直径 Pitch circle diameter mm	モジュール Module	歯数 No. of teeth	圧力角 Pressure angle (°)	穴径 Hole diameter mm	対応減速比 Reductin ratio 1/i
B-208ロA-A	φ6.24	φ5.24	0.50	10	20°	φ2.0 −0.02 −0.04	全減速比

モータ取付方法
Motor installation

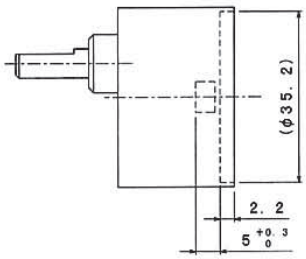

RB-35P

DCギヤードモータ / SAYAMA

外観寸法
Appearance size

コアドモータ

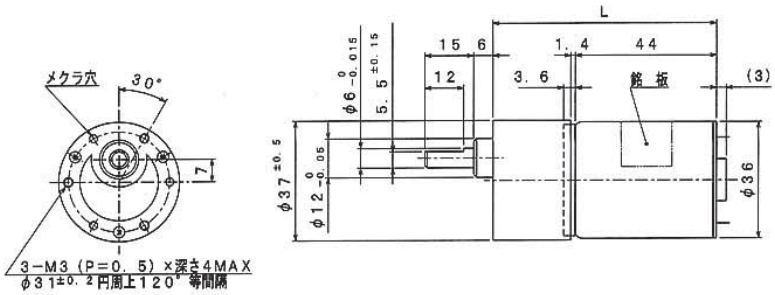

ギヤードモータ型式：RB-35GM-N423LJ-12（1/i）

減速比 Reduction ratio 1/i	定格電圧 Reted volt V	定格トルク Rated torque mN・m	定格トルク Rated torque kg・cm	定格回転数 Rated speed min⁻¹	定格電流 Rated current mA	無負荷回転数 No load speed min⁻¹	無負荷電流 No load current mA	回転方向 CW. CCW	寸法 L mm
1/ 10	12	93.2	0.95	452	≦840	540	≦340	CW	64.4
1/ 30	↑	196	2.0	157	≦710	180	↑	CCW	66.9
1/ 50	↑	294	3.0	94	≦705	108	↑	CW	69.4
1/ 60	↑	↑	↑	81	≦630	90	↑	↑	↑
1/ 100	↑	588	6.0	47	≦705	54	↑	↑	↑
1/ 150	↑	↑	↑	33	≦590	36	↑	CCW	71.9
1/ 200	↑	↑	↑	25	≦505	27	↑	↑	↑
1/ 250	↑	↑	↑	20	≦455	22	↑	↑	↑
1/ 300	↑	↑	↑	17	≦420	18	↑	↑	↑
1/ 500	↑	↑	↑	11	≦365	11	↑	CW	74.4
1/ 750	↑	↑	↑	7.0	≦340	7.2	↑	↑	↑
1/ 1000	↑	↑	↑	5.3	↑	5.4	↑	↑	↑
1/ 1500	↑	↑	↑	3.6	↑	3.6	↑	CCW	76.9
1/ 3000	↑	↑	↑	1.8	↑	1.8	↑	↑	↑

：標準減速比

ギヤードモータ型式：RB-35GM-N445LJ-12（1/i）

減速比 Reduction ratio 1/i	定格電圧 Reted volt V	定格トルク Rated torque mN・m	定格トルク Rated torque kg・cm	定格回転数 Rated speed min⁻¹	定格電流 Rated current mA	無負荷回転数 No load speed min⁻¹	無負荷電流 No load current mA	回転方向 CW. CCW	寸法 L mm
1/ 10	12	93.2	0.95	347	≦610	415	≦230	CW	64.4
1/ 30	↑	196	2.0	121	≦515	138	↑	CCW	66.9
1/ 50	↑	294	3.0	72	↑	83	↑	CW	69.4
1/ 60	↑	↑	↑	62	≦455	69	↑	↑	↑
1/ 100	↑	588	6.0	36	≦515	42	↑	↑	↑
1/ 150	↑	↑	↑	25	≦425	28	↑	CCW	71.9
1/ 200	↑	↑	↑	19	≦365	21	↑	↑	↑
1/ 250	↑	↑	↑	16	≦325	17	↑	↑	↑
1/ 300	↑	↑	↑	13	≦300	14	↑	↑	↑
1/ 500	↑	↑	↑	8.0	≦255	8.3	↑	CW	74.4
1/ 750	↑	↑	↑	5.4	≦230	5.5	↑	↑	↑
1/ 1000	↑	↑	↑	4.1	↑	4.2	↑	↑	↑
1/ 1500	↑	↑	↑	2.7	↑	2.8	↑	CCW	76.9
1/ 3000	↑	↑	↑	1.4	↑	1.4	↑	↑	↑

：標準減速比

ギヤードモータ型式：RB-35GM-N542LJ-24（1/i）

減速比 Reduction ratio 1/i	定格電圧 Reted volt V	定格トルク Rated torque mN・m	定格トルク Rated torque kg・cm	定格回転数 Rated speed min⁻¹	定格電流 Rated current mA	無負荷回転数 No load speed min⁻¹	無負荷電流 No load current mA	回転方向 CW. CCW	寸法 L mm
1/ 10	24	93.2	0.95	582	≦515	680	≦180	CW	64.4
1/ 30	↑	196	2.0	201	≦430	227	↑	CCW	66.9
1/ 50	↑	294	3.0	121	≦425	136	↑	CW	69.4
1/ 60	↑	↑	↑	103	≦380	113	↑	↑	↑
1/ 100	↑	588	6.0	60	≦425	68	↑	↑	↑
1/ 150	↑	↑	↑	42	≦350	45	↑	CCW	71.9
1/ 200	↑	↑	↑	32	≦295	34	↑	↑	↑
1/ 250	↑	↑	↑	26	≦265	27	↑	↑	↑
1/ 300	↑	↑	↑	22	≦240	23	↑	↑	↑
1/ 500	↑	↑	↑	13	≦205	14	↑	CW	74.4
1/ 750	↑	↑	↑	8.9	≦180	9.1	↑	↑	↑
1/ 1000	↑	↑	↑	6.7	↑	6.8	↑	↑	↑
1/ 1500	↑	↑	↑	4.5	↑	4.5	↑	CCW	76.9
1/ 3000	↑	↑	↑	2.3	↑	2.3	↑	↑	↑

：標準減速比

注 1. ギヤードモータの電流値はトルク換算値であり、参考値とします。
2. 上記スペックは一例です。要望スペックにて御相談承ります。
1. The electric current value of the geared motor is torque value and fixed reference value.
2. The above specification is an example,please request your required specification.

RB-35P

DCギヤードモータ / SAYAMA

外観寸法
Appearance size

コアドモータ

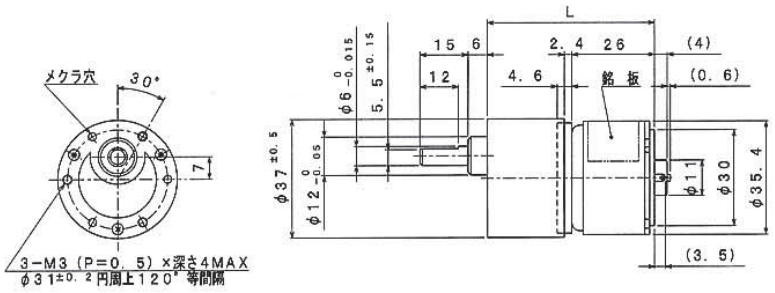

ギヤードモータ型式：RB-35GM-N379-06（1/i）

減速比 Reduction ratio 1/i	定格電圧 Reted volt V	定格トルク Rated torque mN・m	定格トルク Rated torque kg・cm	定格回転数 Rated speed min⁻¹	定格電流 Rated current mA	無負荷回転数 No load speed min⁻¹	無負荷電流 No load current mA	回転方向 CW. CCW	寸法 L mm
1/ 10	6	39.2	0.40	481	≦665	580	≦205	CCW	47.4
1/ 30	↑	98.1	1.0	163	≦625	193	↑	CW	49.9
1/ 50	↑	157	1.6	97	≦655	116	↑	CCW	52.4
1/ 60	↑	186	1.9	81	≦650	97	↑	↑	↑
1/ 100	↑	324	3.3	48	≦670	58	↑	↑	↑
1/ 150	↑	432	4.4	32	↑	39	↑	CW	54.9
1/ 200	↑	579	5.9	24	↑	29	↑	↑	↑
1/ 250	↑	588	6.0	20	≦575	23	↑	↑	↑
1/ 300	↑	↑	↑	17	≦505	19	↑	↑	↑
1/ 500	↑	↑	↑	11	≦385	12	↑	CCW	57.4
1/ 750	↑	↑	↑	7.3	≦310	7.7	↑	↑	↑
1/ 1000	↑	↑	↑	5.6	≦270	5.8	↑	↑	↑
1/ 1500	↑	↑	↑	3.8	≦240	3.9	↑	CW	59.9
1/ 3000	↑	↑	↑	1.9	≦205	1.9	↑	↑	↑

：標準減速比

ギヤードモータ型式：RB-35GM-N471-12（1/i）

減速比 Reduction ratio 1/i	定格電圧 Reted volt V	定格トルク Rated torque mN・m	定格トルク Rated torque kg・cm	定格回転数 Rated speed min⁻¹	定格電流 Rated current mA	無負荷回転数 No load speed min⁻¹	無負荷電流 No load current mA	回転方向 CW. CCW	寸法 L mm
1/ 10	12	39.2	0.40	365	≦290	462	≦85	CW	47.4
1/ 30	↑	108	1.1	121	≦295	154	↑	CCW	49.9
1/ 50	↑	167	1.7	72	≦300	92	↑	CW	52.4
1/ 60	↑	196	2.0	60	≦295	77	↑	↑	↑
1/ 100	↑	333	3.4	36	≦300	46	↑	↑	↑
1/ 150	↑	451	4.6	24	↑	31	↑	CCW	54.9
1/ 200	↑	588	6.0	18	≦295	23	↑	↑	↑
1/ 250	↑	↑	↑	15	≦250	18	↑	↑	↑
1/ 300	↑	↑	↑	13	≦220	15	↑	↑	↑
1/ 500	↑	↑	↑	8.4	≦165	9.2	↑	CW	57.4
1/ 750	↑	↑	↑	5.8	≦130	6.2	↑	↑	↑
1/ 1000	↑	↑	↑	4.4	≦115	4.6	↑	↑	↑
1/ 1500	↑	↑	↑	3.0	≦100	3.1	↑	CCW	59.9
1/ 3000	↑	↑	↑	1.5	≦ 85	1.5	↑	↑	↑

：標準減速比

ギヤードモータ型式：RB-35GM-N542-24（1/i）

減速比 Reduction ratio 1/i	定格電圧 Reted volt V	定格トルク Rated torque mN・m	定格トルク Rated torque kg・cm	定格回転数 Rated speed min⁻¹	定格電流 Rated current mA	無負荷回転数 No load speed min⁻¹	無負荷電流 No load current mA	回転方向 CW. CCW	寸法 L mm
1/ 10	24	39.2	0.40	366	≦155	475	≦50	CW	47.4
1/ 30	↑	108	1.1	121	≦160	158	↑	CCW	49.9
1/ 50	↑	167	1.7	72	↑	95	↑	CW	52.4
1/ 60	↑	196	2.0	61	↑	79	↑	↑	↑
1/ 100	↑	333	3.4	36	↑	48	↑	↑	↑
1/ 150	↑	451	4.6	24	↑	32	↑	CCW	54.9
1/ 200	↑	588	6.0	18	↑	24	↑	↑	↑
1/ 250	↑	↑	↑	15	≦135	19	↑	↑	↑
1/ 300	↑	↑	↑	13	≦120	16	↑	↑	↑
1/ 500	↑	↑	↑	8.5	≦ 90	9.5	↑	CW	57.4
1/ 750	↑	↑	↑	5.9	≦ 75	6.3	↑	↑	↑
1/ 1000	↑	↑	↑	4.5	≦ 65	4.8	↑	↑	↑
1/ 1500	↑	↑	↑	3.0	≦ 55	3.2	↑	CCW	59.9
1/ 3000	↑	↑	↑	1.6	≦ 50	1.6	↑	↑	↑

：標準減速比

注 1. ギヤードモータの電流値はトルク換算値であり、参考値とします。
2. 上記スペックは一例です。要望スペックにて御相談承ります。
1. The electric current value of the geared motor is torque value and fixed reference value.
2. The above specification is an example,please request your required specification.

RB-35P

DCギヤードモータ / SAYAMA

ギヤードモータ型式：RB-35GM-N595-24（1/i）

減速比 Reduction ratio 1/i	定格電圧 Reted volt V	定格トルク Rated torque mN・m	定格トルク Rated torque kg・cm	定格回転数 Rated speed min⁻¹	定格電流 Rated current mA	無負荷回転数 No load speed min⁻¹	無負荷電流 No load current mA	回転方向 CW. CCW	寸法 L mm
1/ 10	24	58.8	0.60	439	≦245	580	≦55	CCW	47.4
1/ 30	↑	157	1.6	147	↑	193	↑	CW	49.9
1/ 50	↑	245	2.5	87	≦250	116	↑	CCW	52.4
1/ 60	↑	294	3.0	73	↑	97	↑	↑	↑
1/ 100	↑	490	5.0	44	↑	58	↑	↑	↑
1/ 150	↑	588	6.0	30	≦230	39	↑	CW	54.9
1/ 200	↑	↑	↑	24	≦180	29	↑	↑	↑
1/ 250	↑	↑	↑	20	≦155	23	↑	↑	↑
1/ 300	↑	↑	↑	17	≦135	19	↑	↑	↑
1/ 500	↑	↑	↑	11	≦105	12	↑	CCW	57.4
1/ 750	↑	↑	↑	7.3	≦ 85	7.7	↑	↑	↑
1/ 1000	↑	↑	↑	5.6	≦ 75	5.8	↑	↑	↑
1/ 1500	↑	↑	↑	3.8	≦ 65	3.9	↑	CW	59.9
1/ 3000	↑	↑	↑	1.9	≦ 55	1.9	↑	↑	↑

：標準減速比

ギヤードモータ型式：

減速比 Reduction ratio 1/i	定格電圧 Reted volt V	定格トルク Rated torque mN・m	定格トルク Rated torque kg・cm	定格回転数 Rated speed min⁻¹	定格電流 Rated current mA	無負荷回転数 No load speed min⁻¹	無負荷電流 No load current mA	回転方向 CW. CCW	寸法 L mm

：標準減速比

ギヤードモータ型式：

減速比 Reduction ratio 1/i	定格電圧 Reted volt V	定格トルク Rated torque mN・m	定格トルク Rated torque kg・cm	定格回転数 Rated speed min⁻¹	定格電流 Rated current mA	無負荷回転数 No load speed min⁻¹	無負荷電流 No load current mA	回転方向 CW. CCW	寸法 L mm

：標準減速比

ギヤードモータ型式：

減速比 Reduction ratio 1/i	定格電圧 Reted volt V	定格トルク Rated torque mN・m	定格トルク Rated torque kg・cm	定格回転数 Rated speed min⁻¹	定格電流 Rated current mA	無負荷回転数 No load speed min⁻¹	無負荷電流 No load current mA	回転方向 CW. CCW	寸法 L mm

：標準減速比

注 1. ギヤードモータの電流値はトルク換算値であり、参考値とします。
2. 上記スペックは一例です。要望スペックにて御相談承ります。
1. The electric current value of the geared motor is torque value and fixed reference value.
2. The above specification is an example,please request your required specification.

RB-35P

DCギヤードモータ / SAYAMA

外観寸法
Appearance size

コアドモータ

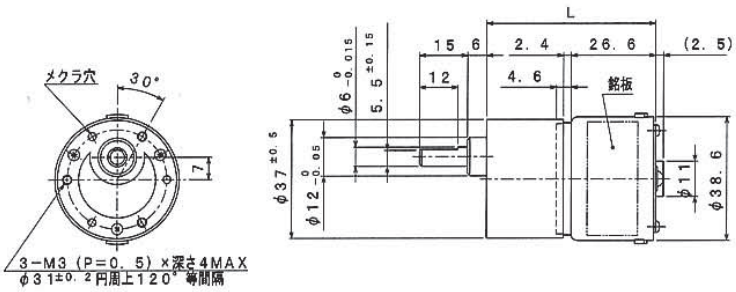

ギヤードモータ型式：RB-35GM-E38-12（1/i）

減速比 Reduction ratio 1/i	定格電圧 Reted volt V	定格トルク Rated torque mN・m	定格トルク Rated torque kg・cm	定格回転数 Rated speed min⁻¹	定格電流 Rated current mA	無負荷回転数 No load speed min⁻¹	無負荷電流 No load current mA	回転方向 CW. CCW	寸法 L mm
1/ 10	12	78.5	0.80	551	≦795	655	≦165	CW	48
1/ 30	↑	196	2.0	186	≦745	218	↑	CCW	50.5
1/ 50	↑	294	3.0	112	≦740	131	↑	CW	53
1/ 60	↑	↑	↑	96	≦635	109	↑	↑	↑
1/ 100	↑	588	6.0	56	≦740	66	↑	↑	↑
1/ 150	↑	↑	↑	39	≦585	44	↑	CCW	55.5
1/ 200	↑	↑	↑	30	≦470	33	↑	↑	↑
1/ 250	↑	↑	↑	24	≦400	26	↑	↑	↑
1/ 300	↑	↑	↑	21	≦355	22	↑	↑	↑
1/ 500	↑	↑	↑	13	≦275	13	↑	CW	58
1/ 750	↑	↑	↑	8.5	≦225	8.7	↑	↑	↑
1/ 1000	↑	↑	↑	6.4	≦200	6.6	↑	↑	↑
1/ 1500	↑	↑	↑	4.3	≦180	4.4	↑	CCW	60.5
1/ 3000	↑	↑	↑	2.2	≦165	2.2	↑	↑	↑

：標準減速比

ギヤードモータ型式：RB-35GM-E38-24（1/i）

減速比 Reduction ratio 1/i	定格電圧 Reted volt V	定格トルク Rated torque mN・m	定格トルク Rated torque kg・cm	定格回転数 Rated speed min⁻¹	定格電流 Rated current mA	無負荷回転数 No load speed min⁻¹	無負荷電流 No load current mA	回転方向 CW. CCW	寸法 L mm
1/ 10	24	78.5	0.80	561	≦435	680	≦95	CW	48
1/ 30	↑	196	2.0	190	≦410	227	↑	CCW	50.5
1/ 50	↑	294	3.0	114	↑	136	↑	CW	53
1/ 60	↑	↑	↑	98	≦350	113	↑	↑	↑
1/ 100	↑	588	6.0	57	≦410	68	↑	↑	↑
1/ 150	↑	↑	↑	40	≦325	45	↑	CCW	55.5
1/ 200	↑	↑	↑	31	≦260	34	↑	↑	↑
1/ 250	↑	↑	↑	25	≦225	27	↑	↑	↑
1/ 300	↑	↑	↑	21	≦195	23	↑	↑	↑
1/ 500	↑	↑	↑	13	≦155	14	↑	CW	58
1/ 750	↑	↑	↑	8.8	≦130	9.1	↑	↑	↑
1/ 1000	↑	↑	↑	6.7	≦115	6.8	↑	↑	↑
1/ 1500	↑	↑	↑	4.5	≦105	4.5	↑	CCW	60.5
1/ 3000	↑	↑	↑	2.3	≦ 95	2.3	↑	↑	↑

：標準減速比

ギヤードモータ型式：

減速比 Reduction ratio 1/i	定格電圧 Reted volt V	定格トルク Rated torque mN・m	定格トルク Rated torque kg・cm	定格回転数 Rated speed min⁻¹	定格電流 Rated current mA	無負荷回転数 No load speed min⁻¹	無負荷電流 No load current mA	回転方向 CW. CCW	寸法 L mm

：標準減速比

注 1. ギヤードモータの電流値はトルク換算値であり、参考値とします。
2. 上記スペックは一例です。要望スペックにて御相談承ります。
1. The electric current value of the geared motor is torque value and fixed reference value.
2. The above specification is an example,please request your required specification.

RB-35P

DCギヤードモータ / SAYAMA

外観寸法
Appearance size

コアドモータ

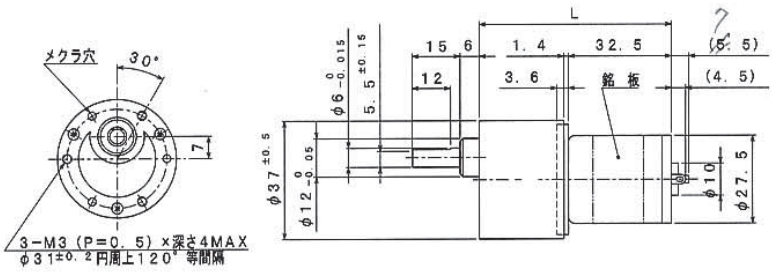

ギヤードモータ型式：RB-35GM-J336-24（1/i）

減速比 Reduction ratio 1/i	定格電圧 Reted volt V	定格トルク Rated torque mN・m	定格トルク Rated torque kg・cm	定格回転数 Rated speed min⁻¹	定格電流 Rated current mA	無負荷回転数 No load speed min⁻¹	無負荷電流 No load current mA	回転方向 CW. CCW	寸法 L mm
1/ 10	24	49.0	0.50	781	≦475	1070	≦160	CCW	52.9
1/ 30	↑	137	1.4	257	≦490	357	↑	CW	55.4
1/ 50	↑	206	2.1	154	≦485	214	↑	CCW	57.9
1/ 60	↑	255	2.6	127	≦500	178	↑	↑	↑
1/ 100	↑	422	4.3	77	≦495	107	↑	↑	↑
1/ 150	↑	569	5.8	51	≦500	71	↑	CW	60.4
1/ 200	↑	588	6.0	42	≦410	54	↑	↑	↑
1/ 250	↑	↑	↑	35	≦350	43	↑	↑	↑
1/ 300	↑	↑	↑	30	≦310	36	↑	↑	↑
1/ 500	↑	↑	↑	19	≦245	21	↑	CCW	62.9
1/ 750	↑	↑	↑	13	≦200	14	↑	↑	↑
1/ 1000	↑	↑	↑	10.2	≦180	11	↑	↑	↑
1/ 1500	↑	↑	↑	6.9	≦160	7.1	↑	CW	65.4
1/ 3000	↑	↑	↑	3.5	↑	3.6	↑	↑	↑

：標準減速比

ギヤードモータ型式：RB-35GM-J338-24（1/i）

減速比 Reduction ratio 1/i	定格電圧 Reted volt V	定格トルク Rated torque mN・m	定格トルク Rated torque kg・cm	定格回転数 Rated speed min⁻¹	定格電流 Rated current mA	無負荷回転数 No load speed min⁻¹	無負荷電流 No load current mA	回転方向 CW. CCW	寸法 L mm
1/ 10	24	34.3	0.35	631	≦240	799	≦130	CCW	52.9
1/ 30	↑	93.2	0.95	210	↑	266	↑	CW	55.4
1/ 50	↑	137	1.4	127	≦235	160	↑	CCW	57.9
1/ 60	↑	167	1.7	105	≦240	133	↑	↑	↑
1/ 100	↑	275	2.8	63	≦235	80	↑	↑	↑
1/ 150	↑	373	3.8	42	≦240	53	↑	CW	60.4
1/ 200	↑	500	5.1	32	↑	40	↑	↑	↑
1/ 250	↑	588	6.0	26	≦230	32	↑	↑	↑
1/ 300	↑	↑	↑	22	≦205	27	↑	↑	↑
1/ 500	↑	↑	↑	14	≦165	16	↑	CCW	62.9
1/ 750	↑	↑	↑	9.9	≦135	11	↑	↑	↑
1/ 1000	↑	↑	↑	7.5	≦125/130	8	↑	↑	↑
1/ 1500	↑	↑	↑	5.1	≦130	5.3	↑	CW	65.4
1/ 3000	↑	↑	↑	2.6	↑	2.7	↑	↑	↑

：標準減速比

ギヤードモータ型式：

減速比 Reduction ratio 1/i	定格電圧 Reted volt V	定格トルク Rated torque mN・m	定格トルク Rated torque kg・cm	定格回転数 Rated speed min⁻¹	定格電流 Rated current mA	無負荷回転数 No load speed min⁻¹	無負荷電流 No load current mA	回転方向 CW. CCW	寸法 L mm

：標準減速比

注 1. ギヤードモータの電流値はトルク換算値であり、参考値とします。
2. 上記スペックは一例です。要望スペックにて御相談承ります。
1. The electric current value of the geared motor is torque value and fixed reference value.
2. The above specification is an example,please request your required specification.

RB-35P

DCギヤードモータ / SAYAMA

外観寸法
Appearance size

コアドモータ

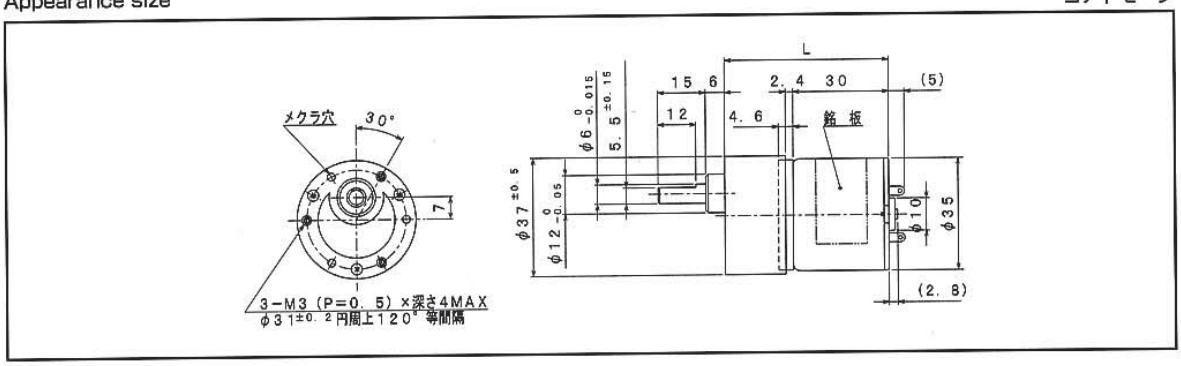

ギヤードモータ型式：RB-35GM-SS06-12（1/i）

減速比 Reduction ratio 1/i	定格電圧 Reted volt V	定格トルク Rated torque mN・m	定格トルク Rated torque kg・cm	定格回転数 Rated speed min⁻¹	定格電流 Rated current mA	無負荷回転数 No load speed min⁻¹	無負荷電流 No load current mA	回転方向 CW. CCW	寸法 L mm
1/ 10	12	39.2	0.40	521	≦370	590	≦135	CW	51.4
1/ 30	↑	98.1	1.0	175	≦350	197	↑	CCW	53.9
1/ 50	↑	157	1.6	104	≦365	118	↑	CW	56.4
1/ 60	↑	186	1.9	87	≦360	98	↑	↑	↑
1/ 100	↑	324	3.3	52	≦370	59	↑	↑	↑
1/ 150	↑	431	4.4	35	↑	39	↑	CCW	58.9
1/ 200	↑	579	5.9	26	↑	30	↑	↑	↑
1/ 250	↑	588	6.0	21	≦320	24	↑	↑	↑
1/ 300	↑	↑	↑	18	≦285	20	↑	↑	↑
1/ 500	↑	↑	↑	11	≦225	12	↑	CW	61.4
1/ 750	↑	↑	↑	7.6	≦185	7.9	↑	↑	↑
1/ 1000	↑	↑	↑	5.7	≦165	5.9	↑	↑	↑
1/ 1500	↑	↑	↑	3.9	≦145	3.9	↑	CCW	63.9
1/ 3000	↑	↑	↑	1.9	≦135	2.0	↑	↑	↑

：標準減速比

ギヤードモータ型式：RB-35GM-SS10-24（1/i）

減速比 Reduction ratio 1/i	定格電圧 Reted volt V	定格トルク Rated torque mN・m	定格トルク Rated torque kg・cm	定格回転数 Rated speed min⁻¹	定格電流 Rated current mA	無負荷回転数 No load speed min⁻¹	無負荷電流 No load current mA	回転方向 CW. CCW	寸法 L mm
1/ 10	24	39.2	0.40	656	≦300	745	≦135	CW	51.4
1/ 30	↑	98.1	1.0	221	≦285	248	↑	CCW	53.9
1/ 50	↑	157	1.6	132	≦295	149	↑	CW	56.4
1/ 60	↑	186	1.9	110	↑	124	↑	↑	↑
1/ 100	↑	324	3.3	66	≦300	75	↑	↑	↑
1/ 150	↑	431	4.4	44	↑	50	↑	CCW	58.9
1/ 200	↑	579	5.9	33	↑	37	↑	↑	↑
1/ 250	↑	588	6.0	27	≦265	30	↑	↑	↑
1/ 300	↑	↑	↑	23	≦240	25	↑	↑	↑
1/ 500	↑	↑	↑	14	≦195	15	↑	CW	61.4
1/ 750	↑	↑	↑	9.6	≦160	9.9	↑	↑	↑
1/ 1000	↑	↑	↑	7.2	≦145	7.5	↑	↑	↑
1/ 1500	↑	↑	↑	4.9	≦135	5.0	↑	CCW	63.9
1/ 3000	↑	↑	↑	2.5	↑	2.5	↑	↑	↑

：標準減速比

ギヤードモータ型式：RB-35GM-SS35-24（1/i）

減速比 Reduction ratio 1/i	定格電圧 Reted volt V	定格トルク Rated torque mN・m	定格トルク Rated torque kg・cm	定格回転数 Rated speed min⁻¹	定格電流 Rated current mA	無負荷回転数 No load speed min⁻¹	無負荷電流 No load current mA	回転方向 CW. CCW	寸法 L mm
1/ 10	24	39.2	0.40	421	≦180	490	≦135	CW	51.4
1/ 30	↑	98.1	1.0	142	≦175	163	↑	CCW	53.9
1/ 50	↑	157	1.6	84	≦180	98	↑	CW	56.4
1/ 60	↑	186	1.9	70	↑	82	↑	↑	↑
1/ 100	↑	324	3.3	42	↑	49	↑	↑	↑
1/ 150	↑	431	4.4	28	↑	33	↑	CCW	58.9
1/ 200	↑	579	5.9	21	↑	25	↑	↑	↑
1/ 250	↑	588	6.0	17	≦165	20	↑	↑	↑
1/ 300	↑	↑	↑	15	≦155	16	↑	↑	↑
1/ 500	↑	↑	↑	9.2	≦140	9.8	↑	CW	61.4
1/ 750	↑	↑	↑	6.3	≦135	6.5	↑	↑	↑
1/ 1000	↑	↑	↑	4.7	↑	4.9	↑	↑	↑
1/ 1500	↑	↑	↑	3.2	↑	3.3	↑	CCW	63.9
1/ 3000	↑	↑	↑	1.6	↑	1.6	↑	↑	↑

：標準減速比

注 1. ギヤードモータの電流値はトルク換算値であり、参考値とします。
2. 上記スペックは一例です。要望スペックにて御相談承ります。
1. The electric current value of the geared motor is torque value and fixed reference value.
2. The above specification is an example,please request your required specification.

RB-35C

スパーギヤ / SAYAMA

外観寸法
Appearance size

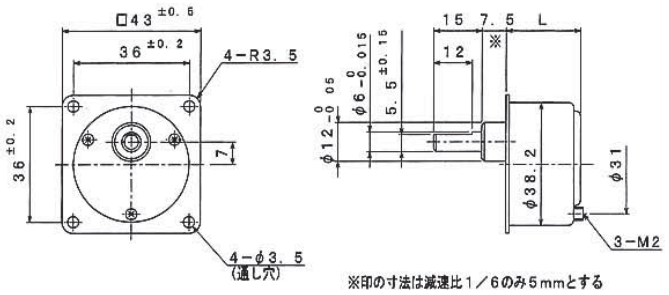

ギヤヘッド型式：RB-35C（1/i）

減速比 (reductin ratio) 1/i カタログ値	理論値 ※	定格許容トルク Rated torque mN・m	kg・cm	段数	効率 Efficiency %	回転方向 CW. CCW	ラジアルガタ Radial play of shaft mm	スラストガタ Thrust play of shaft mm	寸法 L mm
1/ 6	1/ 6.00	98.1	1.0	2	81	CW	≦0.10	≦0.35	20.8
1/ 15	1/ 15.00	↑	↑	3	73	CCW	↑	↑	↑
1/ 18	1/ 18.00	↑	↑	↑	↑	↑	↑	↑	↑
1/ 29	1/ 29.55	192	2.0	↑	↑	↑	↑	↑	↑
1/ 35	1/ 35.58	↑	↑	4	66	CW	↑	↑	23.3
1/ 49	1/ 49.01	294	3.0	↑	↑	↑	↑	↑	↑
1/ 59	1/ 59.09	↑	↑	↑	↑	↑	↑	↑	↑
1/ 80	1/ 80.49	392	4.0	↑	↑	↑	↑	↑	↑
1/ 102	1/ 102.62	588	6.0	5	59	CCW	↑	↑	25.8
1/ 115	1/ 115.95	↑	↑	↑	↑	↑	↑	↑	↑
1/ 129	1/ 129.82	↑	↑	↑	↑	↑	↑	↑	↑
1/ 150	1/ 150.76	↑	↑	↑	↑	↑	↑	↑	↑
1/ 181	1/ 181.75	↑	↑	↑	↑	↑	↑	↑	↑
1/ 200	1/ 200.09	↑	↑	↑	↑	↑	↑	↑	↑
1/ 241	1/ 241.47	↑	↑	↑	↑	↑	↑	↑	↑
1/ 302	1/ 302.92	↑	↑	6	53	CW	↑	↑	28.3
1/ 494	1/ 494.55	↑	↑	↑	↑	↑	↑	↑	↑
1/ 684	1/ 684.51	↑	↑	↑	↑	↑	↑	↑	↑

：標準減速比　※ご注文の際は減速比の欄のカタログ値を型式として呼称願います。※CW：モータと同一回転方向　CCW：モータと逆回転方向

ピニオン仕様 (Pinion specification)

部番 Part No.	外径 Outside diameter mm	ピッチ円直径 Pitch circle diameter mm	モジュール Module	歯数 No. of teeth	圧力角 Pressure angle (°)	穴径 Hole diameter mm	対応減速比 Reductin ratio 1/i
B-208□A	φ6.240	φ5.240	0.50	10	20°	φ2.0 −0.02 −0.04	6, 15, 18
B-208HA	φ5.916	φ5.116	0.40	12	20°	φ2.0 −0.02 −0.04	上記を除く全減速比

モータ取付方法
Motor installation

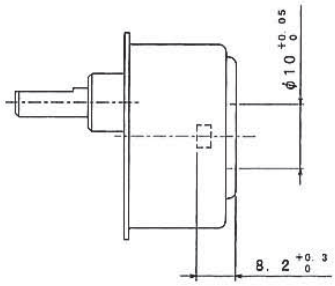

RB-35C

DCギヤードモータ / SAYAMA

外観寸法
Appearance size

コアドモータ

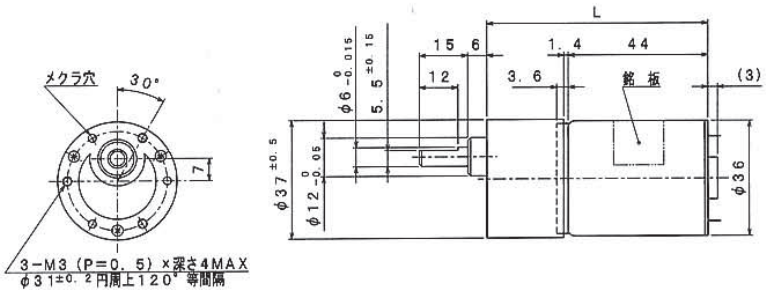

ギヤードモータ型式：RB-35CGM-N423LJ-12・D（1/i）

減速比 Reduction ratio 1/i	定格電圧 Reted volt V	定格トルク Rated torque mN・m	定格トルク Rated torque kg・cm	定格回転数 Rated speed min⁻¹	定格電流 Rated current mA	無負荷回転数 No load speed min⁻¹	無負荷電流 No load current mA	回転方向 CW. CCW	寸法 L mm
1/ 6	12	53.9	0.55	759	≦820	900	≦340	CW	64.4
1/ 15	↑	98.1	1.0	314	≦710	360	↑	CCW	66.9
1/ 29	↑	196	2.0	159	≦715	183	↑	↑	↑
1/ 49	↑	294	3.0	96	↑	110	↑	CW	69.4
1/ 59	↑	↑	↑	82	≦635	91	↑	↑	↑
1/ 80	↑	392	4.0	60	≦630	67	↑	↑	↑
1/ 102	↑	588	6.0	45	≦745	53	↑	CCW	71.9
1/ 150	↑	↑	↑	32	≦590	36	↑	↑	↑
1/ 181	↑	↑	↑	27	≦530	30	↑	↑	↑
1/ 200	↑	↑	↑	25	≦505	27	↑	↑	↑
1/ 241	↑	↑	↑	21	≦465	22	↑	↑	↑
1/ 302	↑	↑	↑	17	≦440	18	↑	CW	74.4
1/ 494	↑	↑	↑	11	≦365	11	↑	↑	↑
1/ 684	↑	↑	↑	7.7	≦340	7.9	↑	↑	↑

：標準減速比

ギヤードモータ型式：RB-35CGM-N445LJ-12・D（1/i）

減速比 Reduction ratio 1/i	定格電圧 Reted volt V	定格トルク Rated torque mN・m	定格トルク Rated torque kg・cm	定格回転数 Rated speed min⁻¹	定格電流 Rated current mA	無負荷回転数 No load speed min⁻¹	無負荷電流 No load current mA	回転方向 CW. CCW	寸法 L mm
1/ 6	12	53.9	0.55	582	≦595	692	≦230	CW	64.4
1/ 15	↑	98.1	1.0	241	≦515	277	↑	CCW	66.9
1/ 29	↑	196	2.0	122	≦520	140	↑	↑	↑
1/ 49	↑	294	3.0	74	↑	85	↑	CW	69.4
1/ 59	↑	↑	↑	63	≦460	70	↑	↑	↑
1/ 80	↑	392	4.0	46	≦455	52	↑	↑	↑
1/ 102	↑	588	6.0	35	≦545	40	↑	CCW	71.9
1/ 150	↑	↑	↑	25	≦425	28	↑	↑	↑
1/ 181	↑	↑	↑	21	≦380	23	↑	↑	↑
1/ 200	↑	↑	↑	19	≦365	21	↑	↑	↑
1/ 241	↑	↑	↑	16	≦330	17	↑	↑	↑
1/ 302	↑	↑	↑	13	≦310	14	↑	CW	74.4
1/ 494	↑	↑	↑	8.1	≦260	8.4	↑	↑	↑
1/ 684	↑	↑	↑	5.9	≦235	6.1	↑	↑	↑

：標準減速比

ギヤードモータ型式：RB-35CGM-N542LJ-24・D（1/i）

減速比 Reduction ratio 1/i	定格電圧 Reted volt V	定格トルク Rated torque mN・m	定格トルク Rated torque kg・cm	定格回転数 Rated speed min⁻¹	定格電流 Rated current mA	無負荷回転数 No load speed min⁻¹	無負荷電流 No load current mA	回転方向 CW. CCW	寸法 L mm
1/ 6	24	53.9	0.55	976	≦500	1133	≦180	CW	64.4
1/ 15	↑	98.1	1.0	403	≦430	453	↑	CCW	66.9
1/ 29	↑	196	2.0	204	≦435	230	↑	↑	↑
1/ 49	↑	294	3.0	123	↑	139	↑	CW	69.4
1/ 59	↑	↑	↑	104	≦380	115	↑	↑	↑
1/ 80	↑	392	4.0	77	≦375	84	↑	↑	↑
1/ 102	↑	588	6.0	58	≦455	66	↑	CCW	71.9
1/ 150	↑	↑	↑	41	≦350	45	↑	↑	↑
1/ 181	↑	↑	↑	35	≦315	37	↑	↑	↑
1/ 200	↑	↑	↑	32	≦295	34	↑	↑	↑
1/ 241	↑	↑	↑	27	≦270	28	↑	↑	↑
1/ 302	↑	↑	↑	21	≦255	22	↑	CW	74.4
1/ 494	↑	↑	↑	13	≦205	14	↑	↑	↑
1/ 684	↑	↑	↑	9.7	≦185	9.9	↑	↑	↑

：標準減速比

注 1. ギヤードモータの電流値はトルク換算値であり、参考値とします。
2. 上記スペックは一例です。要望スペックにて御相談承ります。
1. The electric current value of the geared motor is torque value and fixed reference value.
2. The above specification is an example,please request your required specification.

RB-35C

DCギヤードモータ / SAYAMA

外観寸法
Appearance size

コアドモータ

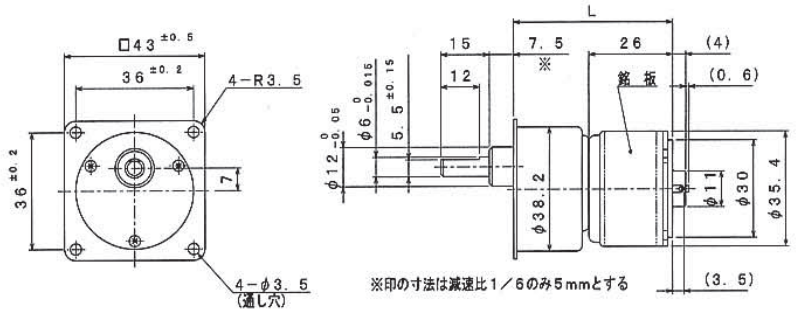

ギヤードモータ型式：RB-35CGM-N379-06（1/i）

減速比 Reduction ratio 1/i	定格電圧 Reted volt V	定格トルク Rated torque mN・m	定格トルク Rated torque kg・cm	定格回転数 Rated speed min⁻¹	定格電流 Rated current mA	無負荷回転数 No load speed min⁻¹	無負荷電流 No load current mA	回転方向 CW. CCW	寸法 L mm
1/ 6	6	19.6	0.20	829	≦580	967	≦205	CCW	46.8
1/ 15	↑	49.0	0.50	326	≦625	387	↑	CW	↑
1/ 29	↑	98.1	1.0	165	≦635	196	↑	↑	↑
1/ 49	↑	157	1.6	98	≦665	118	↑	CCW	49.3
1/ 59	↑	186	1.9	82	≦660	98	↑	↑	↑
1/ 80	↑	255	2.6	60	↑	72	↑	↑	↑
1/ 102	↑	294	3.0	47	≦665	57	↑	CW	51.8
1/ 150	↑	431	4.4	32	↑	38	↑	↑	↑
1/ 181	↑	520	5.3	26	↑	32	↑	↑	↑
1/ 200	↑	579	5.9	24	≦670	29	↑	↑	↑
1/ 241	↑	588	6.0	21	≦590	24	↑	↑	↑
1/ 302	↑	↑	↑	17	≦540	19	↑	CCW	54.3
1/ 494	↑	↑	↑	11	≦390	12	↑	↑	↑
1/ 684	↑	↑	↑	8.0	≦325	8.5	↑	↑	↑

：標準減速比

ギヤードモータ型式：RB-35CGM-N471-12（1/i）

減速比 Reduction ratio 1/i	定格電圧 Reted volt V	定格トルク Rated torque mN・m	定格トルク Rated torque kg・cm	定格回転数 Rated speed min⁻¹	定格電流 Rated current mA	無負荷回転数 No load speed min⁻¹	無負荷電流 No load current mA	回転方向 CW. CCW	寸法 L mm
1/ 6	12	24.5	0.25	602	≦300	770	≦85	CW	46.8
1/ 15	↑	53.9	0.55	242	≦295	308	↑	CCW	↑
1/ 29	↑	108	1.1	122	↑	156	↑	↑	↑
1/ 49	↑	157	1.6	74	≦290	94	↑	CW	49.3
1/ 59	↑	196	2.0	61	≦300	78	↑	↑	↑
1/ 80	↑	265	2.7	45	≦295	57	↑	↑	↑
1/ 102	↑	304	3.1	35	≦300	45	↑	CCW	51.8
1/ 150	↑	451	4.6	24	↑	31	↑	↑	↑
1/ 181	↑	539	5.5	20	↑	25	↑	↑	↑
1/ 200	↑	588	6.0	18	≦295	23	↑	↑	↑
1/ 241	↑	↑	↑	16	≦255	19	↑	↑	↑
1/ 302	↑	↑	↑	13	≦235	15	↑	CW	54.3
1/ 494	↑	↑	↑	8.4	≦170	9.3	↑	↑	↑
1/ 684	↑	↑	↑	6.3	≦140	6.7	↑	↑	↑

：標準減速比

ギヤードモータ型式：RB-35CGM-N542-24（1/i）

減速比 Reduction ratio 1/i	定格電圧 Reted volt V	定格トルク Rated torque mN・m	定格トルク Rated torque kg・cm	定格回転数 Rated speed min⁻¹	定格電流 Rated current mA	無負荷回転数 No load speed min⁻¹	無負荷電流 No load current mA	回転方向 CW. CCW	寸法 L mm
1/ 6	24	24.5	0.25	602	≦160	792	≦50	CW	46.8
1/ 15	↑	53.9	0.55	243	↑	317	↑	CCW	↑
1/ 29	↑	108	1.1	123	↑	161	↑	↑	↑
1/ 49	↑	157	1.6	75	≦155	97	↑	CW	49.3
1/ 59	↑	196	2.0	61	≦160	80	↑	↑	↑
1/ 80	↑	265	2.7	45	↑	59	↑	↑	↑
1/ 102	↑	304	3.1	35	↑	46	↑	CCW	51.8
1/ 150	↑	451	4.6	24	↑	32	↑	↑	↑
1/ 181	↑	539	5.5	20	↑	26	↑	↑	↑
1/ 200	↑	588	6.0	18	↑	24	↑	↑	↑
1/ 241	↑	↑	↑	16	≦140	20	↑	↑	↑
1/ 302	↑	↑	↑	13	≦125	16	↑	CW	54.3
1/ 494	↑	↑	↑	8.6	≦ 90	9.6	↑	↑	↑
1/ 684	↑	↑	↑	6.4	≦ 75	6.9	↑	↑	↑

：標準減速比

注 1. ギヤードモータの電流値はトルク換算値であり、参考値とします。
2. 上記スペックは一例です。要望スペックにて御相談承ります。
1. The electric current value of the geared motor is torque value and fixed reference value.
2. The above specification is an example,please request your required specification.

ギヤードモータ型式：RB-35CGM-N595-24（1/i）

減速比 Reduction ratio 1/i	定格電圧 Reted volt V	定格トルク Rated torque mN・m	定格トルク Rated torque kg・cm	定格回転数 Rated speed min⁻¹	定格電流 Rated current mA	無負荷回転数 No load speed min⁻¹	無負荷電流 No load current mA	回転方向 CW. CCW	寸法 L mm
1/ 6	24	34.3	0.35	738	≦240	967	≦55	CCW	46.8
1/ 15	↑	78.5	0.80	294	≦245	387	↑	CW	↑
1/ 29	↑	157	1.6	148	↑	196	↑	↑	↑
1/ 49	↑	235	2.4	89	↑	118	↑	CCW	49.3
1/ 59	↑	284	2.9	74	↑	98	↑	↑	↑
1/ 80	↑	392	4.0	54	≦250	72	↑	↑	↑
1/ 102	↑	451	4.6	42	↑	57	↑	CW	51.8
1/ 150	↑	588	6.0	30	≦230	38	↑	↑	↑
1/ 181	↑	↑	↑	26	≦195	32	↑	↑	↑
1/ 200	↑	↑	↑	24	≦180	29	↑	↑	↑
1/ 241	↑	↑	↑	21	≦160	24	↑	↑	↑
1/ 302	↑	↑	↑	17	≦145	19	↑	CCW	54.3
1/ 494	↑	↑	↑	11	≦105	12	↑	↑	↑
1/ 684	↑	↑	↑	8.0	≦ 90	8.5	↑	↑	↑

：標準減速比

ギヤードモータ型式：

減速比 Reduction ratio 1/i	定格電圧 Reted volt V	定格トルク Rated torque mN・m	定格トルク Rated torque kg・cm	定格回転数 Rated speed min⁻¹	定格電流 Rated current mA	無負荷回転数 No load speed min⁻¹	無負荷電流 No load current mA	回転方向 CW. CCW	寸法 L mm

：標準減速比

ギヤードモータ型式：

減速比 Reduction ratio 1/i	定格電圧 Reted volt V	定格トルク Rated torque mN・m	定格トルク Rated torque kg・cm	定格回転数 Rated speed min⁻¹	定格電流 Rated current mA	無負荷回転数 No load speed min⁻¹	無負荷電流 No load current mA	回転方向 CW. CCW	寸法 L mm

：標準減速比

ギヤードモータ型式：

減速比 Reduction ratio 1/i	定格電圧 Reted volt V	定格トルク Rated torque mN・m	定格トルク Rated torque kg・cm	定格回転数 Rated speed min⁻¹	定格電流 Rated current mA	無負荷回転数 No load speed min⁻¹	無負荷電流 No load current mA	回転方向 CW. CCW	寸法 L mm

：標準減速比

注 1. ギヤードモータの電流値はトルク換算値であり、参考値とします。
2. 上記スペックは一例です。要望スペックにて御相談承ります。
1. The electric current value of the geared motor is torque value and fixed reference value.
2. The above specification is an example,please request your required specification.

RB-35C

DCギヤードモータ / SAYAMA

外観寸法
Appearance size

コアドモータ

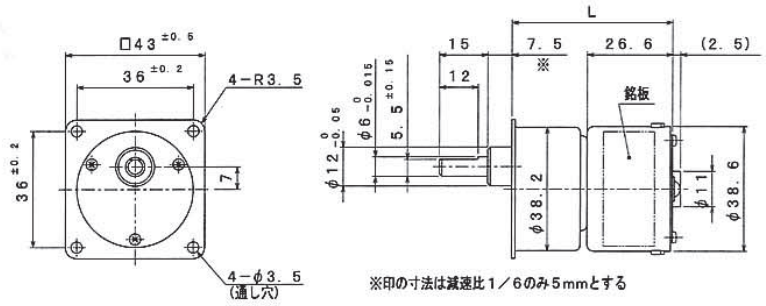

ギヤードモータ型式：RB-35CGM-E38-12（1/i）

減速比 Reduction ratio 1/i	定格電圧 Reted volt V	定格トルク Rated torque mN・m	定格トルク Rated torque kg・cm	定格回転数 Rated speed min⁻¹	定格電流 Rated current mA	無負荷回転数 No load speed min⁻¹	無負荷電流 No load current mA	回転方向 CW. CCW	寸法 L mm
1/ 6	12	44.1	0.45	930	≦750	1092	≦165	CW	47.4
1/ 15	↑	98.1	1.0	373	≦745	437	↑	CCW	↑
1/ 29	↑	196	2.0	189	≦750	222	↑	↑	↑
1/ 49	↑	294	3.0	114	≦755	134	↑	CW	49.9
1/ 59	↑	↑	↑	97	≦645	111	↑	↑	↑
1/ 80	↑	392	4.0	72	≦635	81	↑	↑	↑
1/ 102	↑	588	6.0	54	≦795	64	↑	CCW	52.4
1/ 150	↑	↑	↑	39	≦580	43	↑	↑	↑
1/ 181	↑	↑	↑	33	≦500	36	↑	↑	↑
1/ 200	↑	↑	↑	30	≦470	33	↑	↑	↑
1/ 241	↑	↑	↑	25	≦410	27	↑	↑	↑
1/ 302	↑	↑	↑	20	≦375	22	↑	CW	54.9
1/ 494	↑	↑	↑	13	≦280	13	↑	↑	↑
1/ 684	↑	↑	↑	9.3	≦235	9.6	↑	↑	↑

：標準減速比

ギヤードモータ型式：RB-35CGM-E38-24（1/i）

減速比 Reduction ratio 1/i	定格電圧 Reted volt V	定格トルク Rated torque mN・m	定格トルク Rated torque kg・cm	定格回転数 Rated speed min⁻¹	定格電流 Rated current mA	無負荷回転数 No load speed min⁻¹	無負荷電流 No load current mA	回転方向 CW. CCW	寸法 L mm
1/ 6	24	44.1	0.45	948	≦415	1133	≦95	CW	47.4
1/ 15	↑	98.1	1.0	380	≦410	453	↑	CCW	↑
1/ 29	↑	196	2.0	192	≦415	230	↑	↑	↑
1/ 49	↑	294	3.0	116	↑	139	↑	CW	49.9
1/ 59	↑	↑	↑	99	≦355	115	↑	↑	↑
1/ 80	↑	392	4.0	73	≦350	84	↑	↑	↑
1/ 102	↑	588	6.0	55	≦440	66	↑	CCW	52.4
1/ 150	↑	↑	↑	40	≦320	45	↑	↑	↑
1/ 181	↑	↑	↑	34	≦280	37	↑	↑	↑
1/ 200	↑	↑	↑	31	≦260	34	↑	↑	↑
1/ 241	↑	↑	↑	26	≦230	28	↑	↑	↑
1/ 302	↑	↑	↑	21	≦210	22	↑	CW	54.9
1/ 494	↑	↑	↑	13	≦155	14	↑	↑	↑
1/ 684	↑	↑	↑	9.6	≦135	9.9	↑	↑	↑

：標準減速比

ギヤードモータ型式：

減速比 Reduction ratio 1/i	定格電圧 Reted volt V	定格トルク Rated torque mN・m	定格トルク Rated torque kg・cm	定格回転数 Rated speed min⁻¹	定格電流 Rated current mA	無負荷回転数 No load speed min⁻¹	無負荷電流 No load current mA	回転方向 CW. CCW	寸法 L mm

：標準減速比

注 1. ギヤードモータの電流値はトルク換算値であり、参考値とします。
2. 上記スペックは一例です。要望スペックにて御相談承ります。
1. The electric current value of the geared motor is torque value and fixed reference value.
2. The above specification is an example,please request your required specification.

RB-35C

DCギヤードモータ / SAYAMA

外観寸法
Appearance size

コアドモータ

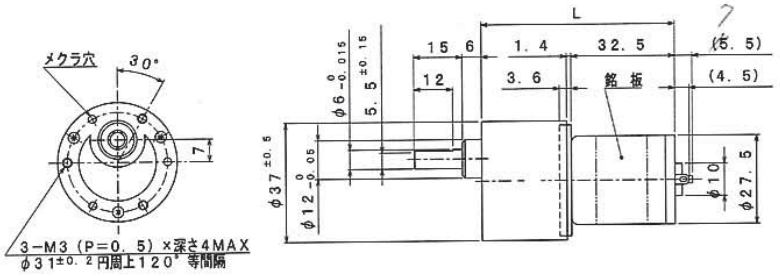

ギヤードモータ型式：RB-35CGM-J336-24・D（1/i）

減速比 Reduction ratio 1/i	定格電圧 Reted volt V	定格トルク Rated torque mN・m	定格トルク Rated torque kg・cm	定格回転数 Rated speed min⁻¹	定格電流 Rated current mA	無負荷回転数 No load speed min⁻¹	無負荷電流 No load current mA	回転方向 CW. CCW	寸法 L mm
1/ 6	24	29.4	0.30	1302	≦475	1783	≦160	CCW	52.9
1/ 15	↑	68.6	0.70	514	≦490	713	↑	CW	55.4
1/ 29	↑	137	1.4	259	≦495	362	↑	↑	↑
1/ 49	↑	206	2.1	156	↑	218	↑	CCW	57.9
1/ 59	↑	245	2.5	130	≦490	181	↑	↑	↑
1/ 80	↑	343	3.5	95	≦500	133	↑	↑	↑
1/ 102	↑	392	4.0	74	↑	104	↑	CW	60.4
1/ 150	↑	569	5.8	51	≦495	71	↑	↑	↑
1/ 181	↑	588	6.0	44	≦440	59	↑	↑	↑
1/ 200	↑	↑	↑	42	≦410	53	↑	↑	↑
1/ 241	↑	↑	↑	36	≦360	44	↑	↑	↑
1/ 302	↑	↑	↑	30	≦330	35	↑	CCW	62.9
1/ 494	↑	↑	↑	19	≦245	22	↑	↑	↑
1/ 684	↑	↑	↑	15	≦210	16	↑	↑	↑

：標準減速比

ギヤードモータ型式：RB-35CGM-J338-24・D（1/i）

減速比 Reduction ratio 1/i	定格電圧 Reted volt V	定格トルク Rated torque mN・m	定格トルク Rated torque kg・cm	定格回転数 Rated speed min⁻¹	定格電流 Rated current mA	無負荷回転数 No load speed min⁻¹	無負荷電流 No load current mA	回転方向 CW. CCW	寸法 L mm
1/ 6	24	19.6	0.20	1065	≦230	1331	≦110	CCW	52.9
1/ 15	↑	44.1	0.45	426	↑	532	↑	CW	55.4
1/ 29	↑	88.3	0.90	216	≦235	270	↑	↑	↑
1/ 49	↑	137	1.4	129	≦240	163	↑	CCW	57.9
1/ 59	↑	167	1.7	107	↑	135	↑	↑	↑
1/ 80	↑	226	2.3	78	↑	99	↑	↑	↑
1/ 102	↑	255	2.6	62	↑	78	↑	CW	60.4
1/ 150	↑	373	3.8	42	↑	53	↑	↑	↑
1/ 181	↑	451	4.6	35	↑	44	↑	↑	↑
1/ 200	↑	500	5.1	32	↑	40	↑	↑	↑
1/ 241	↑	588	6.0	26	≦235	33	↑	↑	↑
1/ 302	↑	↑	↑	22	≦220	26	↑	CCW	62.9
1/ 494	↑	↑	↑	14	≦165	16	↑	↑	↑
1/ 684	↑	↑	↑	11	≦140	12	↑	↑	↑

：標準減速比

ギヤードモータ型式：

減速比 Reduction ratio 1/i	定格電圧 Reted volt V	定格トルク Rated torque mN・m	定格トルク Rated torque kg・cm	定格回転数 Rated speed min⁻¹	定格電流 Rated current mA	無負荷回転数 No load speed min⁻¹	無負荷電流 No load current mA	回転方向 CW. CCW	寸法 L mm

：標準減速比

注 1. ギヤードモータの電流値はトルク換算値であり、参考値とします。
2. 上記スペックは一例です。要望スペックにて御相談承ります。
1. The electric current value of the geared motor is torque value and fixed reference value.
2. The above specification is an example,please request your required specification.

RB-35C

DCギヤードモータ / SAYAMA

外観寸法
Appearance size

コアドモータ

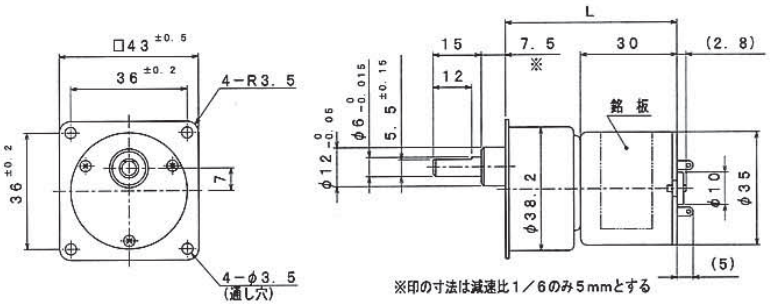

ギヤードモータ型式：RB-35CGM-SS06-12（1/i）

減速比 Reduction ratio 1/i	定格電圧 Reted volt V	定格トルク Rated torque mN・m	定格トルク Rated torque kg・cm	定格回転数 Rated speed min⁻¹	定格電流 Rated current mA	無負荷回転数 No load speed min⁻¹	無負荷電流 No load current mA	回転方向 CW. CCW	寸法 L mm
1/ 6	12	19.6	0.20	887	≦325	983	≦135	CW	50.8
1/ 15	↑	49.0	0.50	351	≦350	393	↑	CCW	↑
1/ 29	↑	98.1	1.0	178	↑	200	↑	↑	↑
1/ 49	↑	157	1.6	106	≦370	120	↑	CW	53.3
1/ 59	↑	186	1.9	88	≦365	100	↑	↑	↑
1/ 80	↑	255	2.6	65	↑	73	↑	↑	↑
1/ 102	↑	294	3.0	51	≦370	57	↑	CCW	55.8
1/ 150	↑	431	4.4	35	↑	39	↑	↑	↑
1/ 181	↑	520	5.3	29	↑	32	↑	↑	↑
1/ 200	↑	579	5.9	26	↑	29	↑	↑	↑
1/ 241	↑	588	6.0	22	≦330	24	↑	↑	↑
1/ 302	↑	↑	↑	18	≦305	19	↑	CW	58.3
1/ 494	↑	↑	↑	11	≦225	12	↑	↑	↑
1/ 684	↑	↑	↑	8.3	≦190	8.6	↑	↑	↑

：標準減速比

ギヤードモータ型式：RB-35CGM-SS10-24（1/i）

減速比 Reduction ratio 1/i	定格電圧 Reted volt V	定格トルク Rated torque mN・m	定格トルク Rated torque kg・cm	定格回転数 Rated speed min⁻¹	定格電流 Rated current mA	無負荷回転数 No load speed min⁻¹	無負荷電流 No load current mA	回転方向 CW. CCW	寸法 L mm
1/ 6	24	19.6	0.20	1118	≦265	1242	≦135	CW	50.8
1/ 15	↑	49.0	0.50	442	≦285	497	↑	CCW	↑
1/ 29	↑	98.1	1.0	224	↑	252	↑	↑	↑
1/ 49	↑	157	1.6	134	≦300	152	↑	CW	53.3
1/ 59	↑	186	1.9	111	≦295	126	↑	↑	↑
1/ 80	↑	255	2.6	82	≦300	93	↑	↑	↑
1/ 102	↑	294	3.0	64	↑	73	↑	CCW	55.8
1/ 150	↑	431	4.4	44	↑	49	↑	↑	↑
1/ 181	↑	520	5.3	36	↑	41	↑	↑	↑
1/ 200	↑	579	5.9	33	↑	37	↑	↑	↑
1/ 241	↑	588	6.0	28	≦270	31	↑	↑	↑
1/ 302	↑	↑	↑	22	≦250	25	↑	CW	58.3
1/ 494	↑	↑	↑	14	≦195	15	↑	↑	↑
1/ 684	↑	↑	↑	10.4	≦170	11	↑	↑	↑

：標準減速比

ギヤードモータ型式：RB-35CGM-SS35-24（1/i）

減速比 Reduction ratio 1/i	定格電圧 Reted volt V	定格トルク Rated torque mN・m	定格トルク Rated torque kg・cm	定格回転数 Rated speed min⁻¹	定格電流 Rated current mA	無負荷回転数 No load speed min⁻¹	無負荷電流 No load current mA	回転方向 CW. CCW	寸法 L mm
1/ 6	24	19.6	0.20	721	≦170	817	≦135	CW	50.8
1/ 15	↑	49.0	0.50	284	≦175	327	↑	CCW	↑
1/ 29	↑	98.1	1.0	144	↑	166	↑	↑	↑
1/ 49	↑	157	1.6	86	≦180	100	↑	CW	53.3
1/ 59	↑	186	1.9	71	↑	83	↑	↑	↑
1/ 80	↑	255	2.6	52	↑	61	↑	↑	↑
1/ 102	↑	294	3.0	41	↑	48	↑	CCW	55.8
1/ 150	↑	431	4.4	28	↑	33	↑	↑	↑
1/ 181	↑	520	5.3	23	↑	27	↑	↑	↑
1/ 200	↑	579	5.9	21	↑	24	↑	↑	↑
1/ 241	↑	588	6.0	18	≦170	20	↑	↑	↑
1/ 302	↑	↑	↑	14	≦160	16	↑	CW	58.3
1/ 494	↑	↑	↑	9.3	≦140	9.9	↑	↑	↑
1/ 684	↑	↑	↑	6.8	≦135	7.2	↑	↑	↑

：標準減速比

注 1. ギヤードモータの電流値はトルク換算値であり、参考値とします。
2. 上記スペックは一例です。要望スペックにて御相談承ります。
1. The electric current value of the geared motor is torque value and fixed reference value.
2. The above specification is an example,please request your required specification.

RB-38 スパーギヤ SAYAMA

外観寸法
Appearance size

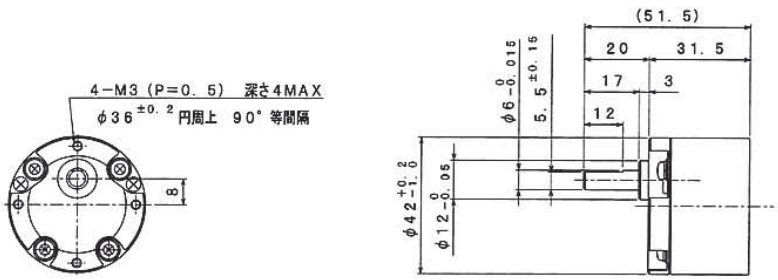

ギヤヘッド型式：RB-38（1/i）

減速比（reductin ratio） 1/i カタログ値	理論値 ※	定格許容トルク Rated torque mN・m	kg・cm	段数	効果 Efficiency %	回転方向 CW, CCW	ラジアルガタ Radial play of shaft mm	スラストガタ Thrust play of shaft mm	寸法 L mm
1/ 11	1/ 11.73	294	3.0	3	73	CCW	≦0.10	≦0.35	31.5
1/ 30	1/ 30.00	490	5.0	4	66	CW	↑	↑	↑
1/ 33	1/ 33.16	↑	↑	↑	↑	↑	↑	↑	↑
1/ 50	1/ 50.00	883	9.0	↑	↑	↑	↑	↑	↑
1/ 62	1/ 62.31	981	10	↑	↑	↑	↑	↑	↑
1/ 90	1/ 90.00	↑	↑	↑	↑	↑	↑	↑	↑
1/ 99	1/ 99.47	↑	↑	5	59	CCW	↑	↑	↑
1/ 150	1/ 150.00	↑	↑	↑	↑	↑	↑	↑	↑
1/ 186	1/ 186.92	↑	↑	↑	↑	↑	↑	↑	↑
1/ 270	1/ 270.00	↑	↑	↑	↑	↑	↑	↑	↑

：標準減速比　※ご注文の際は減速比の欄のカタログ値を型式として呼称願います。※CW：モータと同一回転方向　CCW：モータと逆回転方向

ピニオン仕様（Pinion specification）

部番 Part No.	外径 Outside diameter mm	ピッチ円直径 Pitch circle diameter mm	モジュール Module	歯数 No. of teeth	圧力角 Pressure angle (°)	穴径 Hole diameter mm	対応減速比 Reductin ratio 1/i
RB-3821	φ6.64	φ5.84	0.40	14	20°	標準5種類	全減速比

モータ取付方法
Motor installation

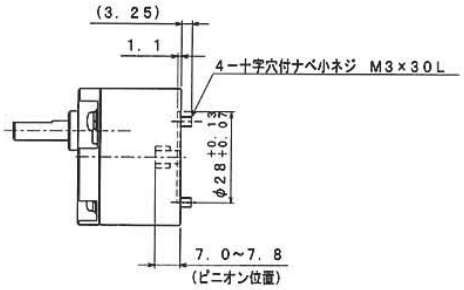

RB-38

DCギヤードモータ / SAYAMA

外観寸法
Appearance size

コアドモータ

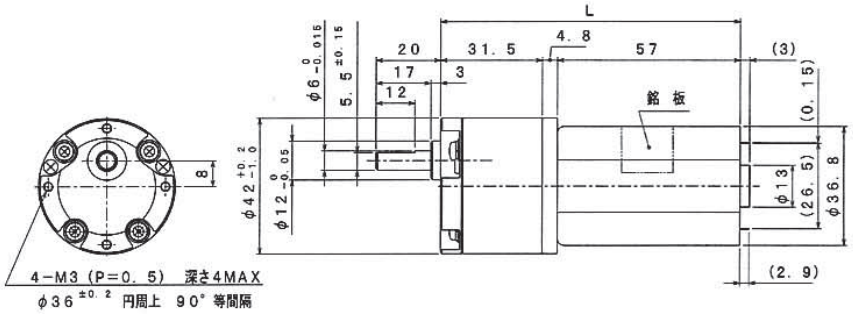

ギヤードモータ型式：RB-38GM-N455LM-12（1/i）

減速比 Reduction ratio 1/i	定格電圧 Reted volt V	定格トルク Rated torque mN・m	定格トルク Rated torque kg・cm	定格回転数 Rated speed min⁻¹	定格電流 Rated current mA	無負荷回転数 No load speed min⁻¹	無負荷電流 No load current mA	回転方向 CW. CCW	寸法 L mm
1/ 11	12	245	2.5	369	≦2055	460	≦585	CCW	93.3
1/ 30	↑	490	5.0	149	≦1840	180	↑	CW	↑
1/ 33	↑	↑	↑	138	≦1705	163	↑	↑	↑
1/ 50	↑	883	9.0	88	≦1950	108	↑	↑	↑
1/ 62	↑	981	10	72	≦1785	87	↑	↑	↑
1/ 90	↑	↑	↑	53	≦1370	60	↑	↑	↑
1/ 99	↑	↑	↑	48	≦1380	54	↑	CCW	↑
1/ 150	↑	↑	↑	33	≦1060	36	↑	↑	↑
1/ 186	↑	↑	↑	27	≦ 935	29	↑	↑	↑
1/ 270	↑	↑	↑	19	≦ 780	20	↑	↑	↑

：標準減速比

ギヤードモータ型式：RB-38GM-N556LM-24（1/i）

減速比 Reduction ratio 1/i	定格電圧 Reted volt V	定格トルク Rated torque mN・m	定格トルク Rated torque kg・cm	定格回転数 Rated speed min⁻¹	定格電流 Rated current mA	無負荷回転数 No load speed min⁻¹	無負荷電流 No load current mA	回転方向 CW. CCW	寸法 L mm
1/ 11	24	167	1.7	290	≦600	358	≦270	CCW	93.3
1/ 30	↑	382	3.9	114	≦595	140	↑	CW	↑
1/ 33	↑	422	4.3	103	↑	127	↑	↑	↑
1/ 50	↑	647	6.6	68	≦600	84	↑	↑	↑
1/ 62	↑	804	8.2	55	↑	67	↑	↑	↑
1/ 90	↑	981	10	39	≦540	47	↑	↑	↑
1/ 99	↑	↑	↑	35	≦545	42	↑	CCW	↑
1/ 150	↑	↑	↑	25	≦430	28	↑	↑	↑
1/ 186	↑	↑	↑	21	≦385	22	↑	↑	↑
1/ 270	↑	↑	↑	15	≦330	16	↑	↑	↑

：標準減速比

ギヤードモータ型式：

減速比 Reduction ratio 1/i	定格電圧 Reted volt V	定格トルク Rated torque mN・m	定格トルク Rated torque kg・cm	定格回転数 Rated speed min⁻¹	定格電流 Rated current mA	無負荷回転数 No load speed min⁻¹	無負荷電流 No load current mA	回転方向 CW. CCW	寸法 L mm

：標準減速比

注 1. ギヤードモータの電流値はトルク換算値であり、参考値とします。
2. 上記スペックは一例です。要望スペックにて御相談承ります。
1. The electric current value of the geared motor is torque value and fixed reference value.
2. The above specification is an example,please request your required specification.

外観寸法
Appearance size

コアレスモータ

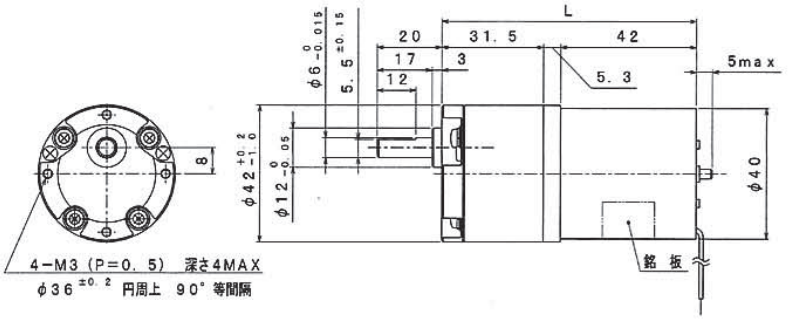

ギヤードモータ型式：RB-38GM-FST-12（1/i）

減速比 Reduction ratio 1/i	定格電圧 Reted volt V	定格トルク Rated torque mN・m	定格トルク Rated torque kg・cm	定格回転数 Rated speed min⁻¹	定格電流 Rated current mA	無負荷回転数 No load speed min⁻¹	無負荷電流 No load current mA	回転方向 CW. CCW	寸法 L mm
1/ 11	12	118	1.2	222	≦490	282	≦45	CCW	78.8
1/ 30	↑	284	2.9	86	≦510	110	↑	CW	↑
1/ 33	↑	314	3.2	78	↑	100	↑	↑	↑
1/ 50	↑	481	4.9	51	≦515	66	↑	↑	↑
1/ 62	↑	598	6.1	41	↑	53	↑	↑	↑
1/ 90	↑	873	8.9	28	≦520	37	↑	↑	↑
1/ 99	↑	863	8.8	26	↑	33	↑	CCW	↑
1/ 150	↑	981	10.0	18	≦400	22	↑	↑	↑
1/ 186	↑	↑	↑	15	≦330	18	↑	↑	↑
1/ 270	↑	↑	↑	11	≦235	12	↑	↑	↑

：標準減速比

ギヤードモータ型式：RB-38GM-FST-24（1/i）

減速比 Reduction ratio 1/i	定格電圧 Reted volt V	定格トルク Rated torque mN・m	定格トルク Rated torque kg・cm	定格回転数 Rated speed min⁻¹	定格電流 Rated current mA	無負荷回転数 No load speed min⁻¹	無負荷電流 No load current mA	回転方向 CW. CCW	寸法 L mm
1/ 11	24	118	1.2	222	≦250	282	≦45	CCW	78.8
1/ 30	↑	284	2.9	86	≦260	110	↑	CW	↑
1/ 33	↑	314	3.2	78	↑	100	↑	↑	↑
1/ 50	↑	481	4.9	51	≦265	66	↑	↑	↑
1/ 62	↑	598	6.1	41	↑	53	↑	↑	↑
1/ 90	↑	873	8.9	28	↑	37	↑	↑	↑
1/ 99	↑	863	8.8	26	↑	33	↑	CCW	↑
1/ 150	↑	981	10.0	18	≦210	22	↑	↑	↑
1/ 186	↑	↑	↑	15	≦175	18	↑	↑	↑
1/ 270	↑	↑	↑	11	≦130	12	↑	↑	↑

：標準減速比

ギヤードモータ型式：

減速比 Reduction ratio 1/i	定格電圧 Reted volt V	定格トルク Rated torque mN・m	定格トルク Rated torque kg・cm	定格回転数 Rated speed min⁻¹	定格電流 Rated current mA	無負荷回転数 No load speed min⁻¹	無負荷電流 No load current mA	回転方向 CW. CCW	寸法 L mm

：標準減速比

注 1. ギヤードモータの電流値はトルク換算値であり、参考値とします。
2. 上記スペックは一例です。要望スペックにて御相談承ります。
1. The electric current value of the geared motor is torque value and fixed reference value.
2. The above specification is an example,please request your required specification.

外観寸法

Appearance size

コアドモータ

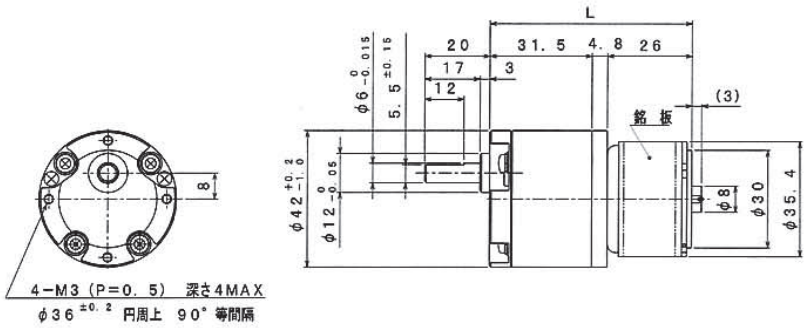

ギヤードモータ型式：RB-38GM-N573-24 (1/i)

減速比 Reduction ratio 1/i	定格電圧 Reted volt V	定格トルク Rated torque mN・m	定格トルク Rated torque kg・cm	定格回転数 Rated speed min⁻¹	定格電流 Rated current mA	無負荷回転数 No load speed min⁻¹	無負荷電流 No load current mA	回転方向 CW. CCW	寸法 L mm
1/ 11	24	49.0	0.50	643	≦355	767	≦105	CCW	62.3
1/ 30	↑	108	1.1	254	≦340	300	↑	CW	↑
1/ 33	↑	127	1.3	227	≦360	271	↑	↑	↑
1/ 50	↑	186	1.9	151	≦350	180	↑	↑	↑
1/ 62	↑	235	2.4	121	≦355	144	↑	↑	↑
1/ 90	↑	343	3.5	84	↑	100	↑	↑	↑
1/ 99	↑	↑	↑	75	≦360	90	↑	CCW	↑
1/ 150	↑	520	5.3	50	↑	60	↑	↑	↑
1/ 186	↑	647	6.6	40	↑	48	↑	↑	↑
1/ 270	↑	932	9.5	28	↑	33	↑	↑	↑

：標準減速比

ギヤードモータ型式：RB-38GM-N595-24 (1/i)

減速比 Reduction ratio 1/i	定格電圧 Reted volt V	定格トルク Rated torque mN・m	定格トルク Rated torque kg・cm	定格回転数 Rated speed min⁻¹	定格電流 Rated current mA	無負荷回転数 No load speed min⁻¹	無負荷電流 No load current mA	回転方向 CW. CCW	寸法 L mm
1/ 11	24	63.7	0.65	371	≦250	494	≦55	CW	62.3
1/ 30	↑	147	1.5	145	↑	193	↑	CCW	↑
1/ 33	↑	157	1.6	133	≦245	175	↑	↑	↑
1/ 50	↑	245	2.5	87	≦250	116	↑	↑	↑
1/ 62	↑	304	3.1	70	↑	93	↑	↑	↑
1/ 90	↑	441	4.5	48	↑	64	↑	↑	↑
1/ 99	↑	431	4.4	44	↑	58	↑	CW	↑
1/ 150	↑	657	6.7	29	↑	39	↑	↑	↑
1/ 186	↑	814	8.3	23	↑	31	↑	↑	↑
1/ 270	↑	981	10	17	≦215	21	↑	↑	↑

：標準減速比

ギヤードモータ型式：

減速比 Reduction ratio 1/i	定格電圧 Reted volt V	定格トルク Rated torque mN・m	定格トルク Rated torque kg・cm	定格回転数 Rated speed min⁻¹	定格電流 Rated current mA	無負荷回転数 No load speed min⁻¹	無負荷電流 No load current mA	回転方向 CW. CCW	寸法 L mm

：標準減速比

注 1. ギヤードモータの電流値はトルク換算値であり、参考値とします。
2. 上記スペックは一例です。要望スペックにて御相談承ります。
1. The electric current value of the geared motor is torque value and fixed reference value.
2. The above specification is an example,please request your required specification.

RB-42FS スパーギヤ SAYAMA

外観寸法
Appearance size

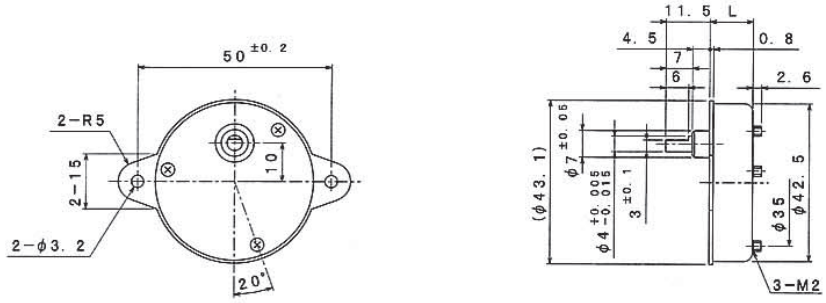

ギヤヘッド型式：RB-42FS（1/i）

減速比（reductin ratio） 1/i カタログ値	理論値 ※	定格許容トルク Rated torque mN・m	kg・cm	段数	効果 Efficiency %	回転方向 CW. CCW	ラジアルガタ Radial play of shaft mm	スラストガタ Thrust play of shaft mm	寸法 L mm
1/ 10	1/ 10.00	9.81	0.10	2	81	CW	≦0.10	≦0.35	11.0
1/ 20	1/ 20.00	↑	↑	↑	↑	↑	↑	↑	↑
1/ 30	1/ 30.00	↑	↑	↑	↑	↑	↑	↑	↑
1/ 50	1/ 50.00	39.2	0.40	3	73	CCW	↑	↑	↑
1/ 60	1/ 60.00	↑	↑	↑	↑	↑	↑	↑	↑
1/ 100	1/ 100.00	58.8	0.60	↑	↑	↑	↑	↑	↑
1/ 150	1/ 150.00	↑	↑	↑	↑	↑	↑	↑	↑
1/ 200	1/ 200.00	78.5	0.80	4	66	CW	↑	↑	↑
1/ 300	1/ 300.00	↑	↑	↑	↑	↑	↑	↑	↑
1/ 400	1/ 400.00	↑	↑	↑	↑	↑	↑	↑	↑
1/ 500	1/ 500.00	98.1	1.0	↑	↑	↑	↑	↑	↑
1/ 750	1/ 750.00	↑	↑	↑	↑	↑	↑	↑	↑
1/ 1000	1/ 1000.00	↑	↑	5	59	CCW	↑	↑	↑
1/ 1500	1/ 1500.00	↑	↑	↑	↑	↑	↑	↑	↑
1/ 2000	1/ 2000.00	↑	↑	↑	↑	↑	↑	↑	↑
1/ 3000	1/ 3000.00	↑	↑	↑	↑	↑	↑	↑	↑

：標準減速比　※ご注文の際は減速比の欄のカタログ値を型式として呼称願います。※CW：モータと同一回転方向　CCW：モータと逆回転方向

ピニオン仕様（Pinion specification）

部番 Part No.	外径 Outside diameter mm	ピッチ円直径 Pitch circle diameter mm	モジュール Module	歯数 No. of teeth	圧力角 Pressure angle (°)	穴径 Hole diameter mm	対応減速比 Reductin ratio 1/i
S-8A3	φ3.75	φ3.15	0.30	10	20°	φ2.0 −0.02 −0.04	全減速比

モータ取付方法
Motor installation

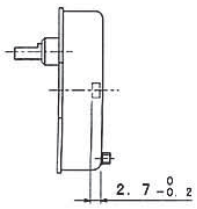

RB-42FS

DCギヤードモータ / SAYAMA

外観寸法
Appearance size

コアドモータ

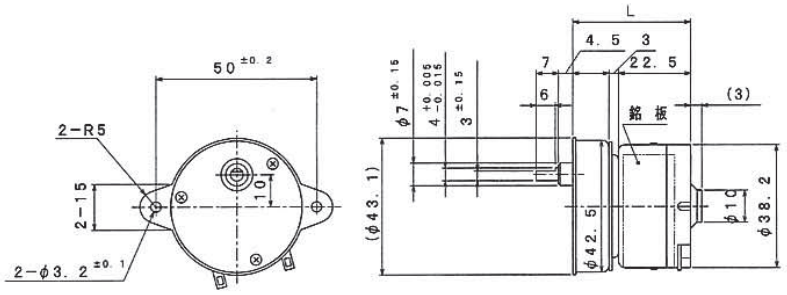

ギヤードモータ型式：RB-42FSGM-EVM-06（1/i）

減速比 Reduction ratio 1/i	定格電圧 Reted volt V	定格トルク Rated torque mN・m	定格トルク Rated torque kg・cm	定格回転数 Rated speed min⁻¹	定格電流 Rated current mA	無負荷回転数 No load speed min⁻¹	無負荷電流 No load current mA	回転方向 CW. CCW	寸法 L mm
1/ 10	6	7.85	0.080	126	≦60	200	≦25	CW	36.8
1/ 30	↑	9.81	0.10	56	≦40	67	↑	↑	↑
1/ 50	↑	34.3	0.35	26	≦60	40	↑	CCW	↑
1/ 100	↑	58.8	0.60	14	≦55	20	↑	↑	↑
1/ 200	↑	78.5	0.80	7.7	≦45	10	↑	CW	↑
1/ 300	↑	↑	↑	5.7	≦40	6.7	↑	↑	↑
1/ 500	↑	98.1	1.0	3.5	≦35	4.0	↑	↑	↑
1/ 1000	↑	↑	↑	1.9	≦30	2.0	↑	CCW	↑
1/ 3000	↑	↑	↑	0.65	≦25	0.67	↑	↑	↑

：標準減速比

ギヤードモータ型式：RB-42FSGM-EVM-12（1/i）

減速比 Reduction ratio 1/i	定格電圧 Reted volt V	定格トルク Rated torque mN・m	定格トルク Rated torque kg・cm	定格回転数 Rated speed min⁻¹	定格電流 Rated current mA	無負荷回転数 No load speed min⁻¹	無負荷電流 No load current mA	回転方向 CW. CCW	寸法 L mm
1/ 10	12	7.85	0.080	121	≦40	200	≦20	CW	36.8
1/ 30	↑	9.81	0.10	56	≦25	67	↑	↑	↑
1/ 50	↑	34.3	0.35	25	≦40	40	↑	CCW	↑
1/ 100	↑	58.8	0.60	13	≦35	20	↑	↑	↑
1/ 200	↑	78.5	0.80	7.6	≦30	10	↑	CW	↑
1/ 300	↑	↑	↑	5.6	≦25	6.7	↑	↑	↑
1/ 500	↑	98.1	1.0	3.5	↑	4.0	↑	↑	↑
1/ 1000	↑	↑	↑	1.9	≦20	2.0	↑	CCW	↑
1/ 3000	↑	↑	↑	0.65	↑	0.67	↑	↑	↑

：標準減速比

ギヤードモータ型式：RB-42FSGM-EVM-24-V（1/i）

減速比 Reduction ratio 1/i	定格電圧 Reted volt V	定格トルク Rated torque mN・m	定格トルク Rated torque kg・cm	定格回転数 Rated speed min⁻¹	定格電流 Rated current mA	無負荷回転数 No load speed min⁻¹	無負荷電流 No load current mA	回転方向 CW. CCW	寸法 L mm
1/ 10	24	7.85	0.080	251	≦30	300	≦15	CW	36.8
1/ 30	↑	9.81	0.10	93	≦~~15~~20	100	↑	↑	↑
1/ 50	↑	34.3	0.35	50	≦25	60	↑	CCW	↑
1/ 100	↑	58.8	0.60	26	↑	30	↑	↑	↑
1/ 200	↑	78.5	0.80	13	≦20	15	↑	CW	↑
1/ 300	↑	↑	↑	9.3	↑	10	↑	↑	↑
1/ 500	↑	98.1	1.0	5.7	≦15	6.0	↑	↑	↑
1/ 1000	↑	↑	↑	2.9	↑	3.0	↑	CCW	↑
1/ 3000	↑	↑	↑	0.99	↑	1.0	↑	↑	↑

：標準減速比

注 1. ギヤードモータの電流値はトルク換算値であり、参考値とします。
2. 上記スペックは一例です。要望スペックにて御相談承ります。
1. The electric current value of the geared motor is torque value and fixed reference value.
2. The above specification is an example,please request your required specification.

RB-54 スパーギヤ SAYAMA

外観寸法
Appearance size

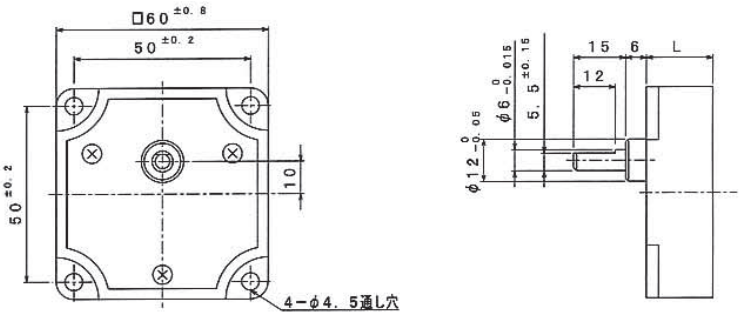

ギヤヘッド型式：RB-54（1/i）

減速比（reductin ratio）1/i カタログ値	理論値 ※	定格許容トルク Rated torque mN・m	kg・cm	段数	効果 Efficiency %	回転方向 CW. CCW	ラジアルガタ Radial play of shaft mm	スラストガタ Thrust play of shaft mm	寸法 L mm
1/ 6	1/ 6.00	98.1	1.0	2	81	CW	≦0.10	≦0.30	19.0
1/ 7	1/ 7.00	↑	↑	↑	↑	↑	↑	↑	↑
1/ 10	1/ 10.00	196	2.0	↑	↑	↑	↑	↑	↑
1/ 20	1/ 20.00	294	3.0	↑	↑	↑	↑	↑	↑
1/ 30	1/ 30.00	392	4.0	3	73	CCW	↑	↑	21.5
1/ 40	1/ 40.00	↑	↑	↑	↑	↑	↑	↑	↑
1/ 50	1/ 50.00	686	7.0	↑	↑	↑	↑	↑	↑
1/ 60	1/ 60.00	↑	↑	↑	↑	↑	↑	↑	↑
1/ 100	1/ 100.00	981	10	↑	↑	↑	↑	↑	↑
1/ 120	1/ 120.00	↑	↑	4	66	CW	↑	↑	24.0
1/ 150	1/ 150.00	↑	↑	↑	↑	↑	↑	↑	↑
1/ 180	1/ 180.00	↑	↑	↑	↑	↑	↑	↑	↑
1/ 200	1/ 200.00	↑	↑	↑	↑	↑	↑	↑	↑
1/ 250	1/ 250.00	↑	↑	↑	↑	↑	↑	↑	↑
1/ 300	1/ 300.00	↑	↑	↑	↑	↑	↑	↑	↑
1/ 360	1/ 360.00	↑	↑	↑	↑	↑	↑	↑	↑
1/ 500	1/ 500.00	↑	↑	↑	↑	↑	↑	↑	↑
1/ 450	1/ 450.00	↑	↑	5	59	CCW	↑	↑	26.5
1/ 750	1/ 750.00	↑	↑	↑	↑	↑	↑	↑	↑
1/ 900	1/ 900.00	↑	↑	↑	↑	↑	↑	↑	↑
1/ 1000	1/ 1000.00	↑	↑	↑	↑	↑	↑	↑	↑
1/ 1200	1/ 1200.00	↑	↑	↑	↑	↑	↑	↑	↑
1/ 1500	1/ 1500.00	↑	↑	↑	↑	↑	↑	↑	↑
1/ 1800	1/ 1800.00	↑	↑	↑	↑	↑	↑	↑	↑
1/ 2000	1/ 2000.00	↑	↑	↑	↑	↑	↑	↑	↑

：標準減速比　※ご注文の際は減速比の欄のカタログ値を型式として呼称願います。※CW：モータと同一回転方向　CCW：モータと逆回転方向

ピニオン仕様（Pinion specification）

部番 Part No.	外径 Outside diameter mm	ピッチ円直径 Pitch circle diameter mm	モジュール Module	歯数 No. of teeth	圧力角 Pressure angle (°)	穴径 Hole diameter mm	対応減速比 Reductin ratio 1/i
B-208A	φ7.2	φ6.2	0.50	12	20°	φ4.0 −0.02 −0.04	全減速比

モータ取付方法
Motor installation

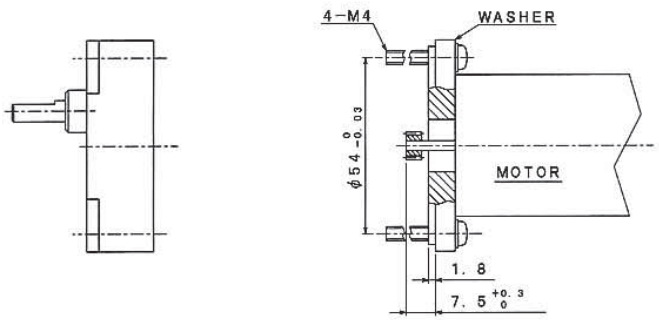

RB-54

DCギヤードモータ / SAYAMA

外観寸法
Appearance size

コアドモータ

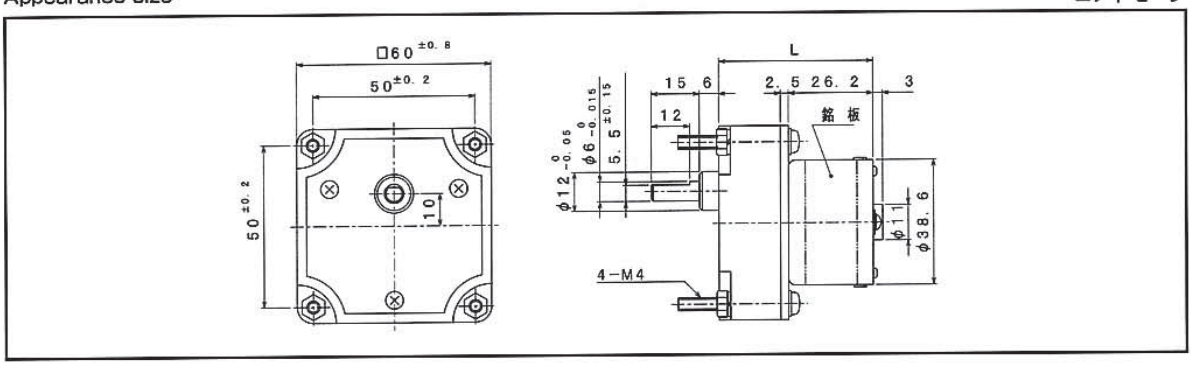

ギヤードモータ型式：RB-54GM-E38-12（1/i）

減速比 Reduction ratio 1/i	定格電圧 Reted volt V	定格トルク Rated torque mN・m	定格トルク Rated torque kg・cm	定格回転数 Rated speed min⁻¹	定格電流 Rated current mA	無負荷回転数 No load speed min⁻¹	無負荷電流 No load current mA	回転方向 CW. CCW	寸法 L mm
1/ 6	12	44.1	0.45	639	≦610	808	≦110	CW	47.7
1/ 10	↑	78.5	0.80	376	≦645	485	↑	↑	↑
1/ 30	↑	206	2.1	127	≦630	162	↑	CCW	50.2
1/ 60	↑	422	4.3	63	≦640	81	↑	↑	↑
1/ 100	↑	716	7.3	38	≦650	49	↑	↑	↑
1/ 150	↑	971	9.9	25	↑	32	↑	CW	52.7
1/ 200	↑	981	10.0	20	≦515	24	↑	↑	↑
1/ 300	↑	↑	↑	14	≦375	16	↑	↑	↑
1/ 360	↑	↑	↑	12	≦330	13	↑	↑	↑
1/ 500	↑	↑	↑	9.0	≦260	9.7	↑	↑	↑
1/ 750	↑	↑	↑	6.1	≦220	6.5	↑	CCW	55.2
1/ 1000	↑	↑	↑	4.7	≦190	4.9	↑	↑	↑
1/ 1800	↑	↑	↑	2.6	≦145	2.7	↑	↑	↑
1/ 2000	↑	↑	↑	2.4	≦140	2.4	↑	↑	↑

：標準減速比

ギヤードモータ型式：RB-54GM-E38-24（1/i）

減速比 Reduction ratio 1/i	定格電圧 Reted volt V	定格トルク Rated torque mN・m	定格トルク Rated torque kg・cm	定格回転数 Rated speed min⁻¹	定格電流 Rated current mA	無負荷回転数 No load speed min⁻¹	無負荷電流 No load current mA	回転方向 CW. CCW	寸法 L mm
1/ 6	24	44.1	0.45	611	≦300	775	≦60	CW	47.7
1/ 10	↑	78.5	0.80	360	≦320	465	↑	↑	↑
1/ 30	↑	206	2.1	121	≦310	155	↑	CCW	50.2
1/ 60	↑	422	4.3	60	≦315	78	↑	↑	↑
1/ 100	↑	716	7.3	36	≦320	47	↑	↑	↑
1/ 150	↑	971	9.9	24	↑	31	↑	CW	52.7
1/ 200	↑	981	10.0	19	≦255	23	↑	↑	↑
1/ 300	↑	↑	↑	14	≦190	16	↑	↑	↑
1/ 360	↑	↑	↑	12	≦165	13	↑	↑	↑
1/ 500	↑	↑	↑	8.7	≦135	9.3	↑	↑	↑
1/ 750	↑	↑	↑	5.9	≦115	6.2	↑	CCW	55.2
1/ 1000	↑	↑	↑	4.5	≦100	4.7	↑	↑	↑
1/ 1800	↑	↑	↑	2.5	≦ 75	2.6	↑	↑	↑
1/ 2000	↑	↑	↑	2.3	↑	2.3	↑	↑	↑

：標準減速比

ギヤードモータ型式：

減速比 Reduction ratio 1/i	定格電圧 Reted volt V	定格トルク Rated torque mN・m	定格トルク Rated torque kg・cm	定格回転数 Rated speed min⁻¹	定格電流 Rated current mA	無負荷回転数 No load speed min⁻¹	無負荷電流 No load current mA	回転方向 CW. CCW	寸法 L mm

：標準減速比

注 1. ギヤードモータの電流値はトルク換算値であり、参考値とします。
2. 上記スペックは一例です。要望スペックにて御相談承ります。
1. The electric current value of the geared motor is torque value and fixed reference value.
2. The above specification is an example,please request your required specification.

RB-54

DCギヤードモータ / SAYAMA

外観寸法
Appearance size

コアレスモータ

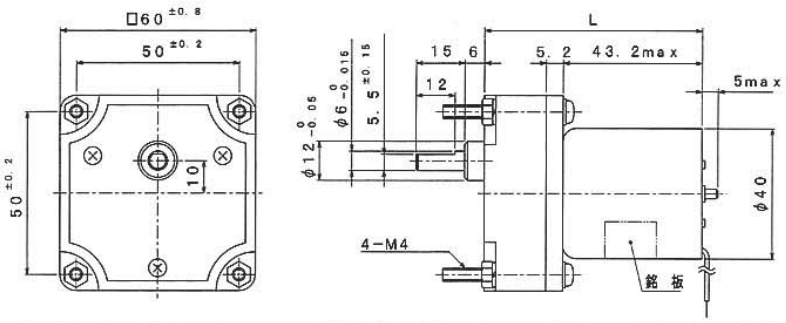

ギヤードモータ型式：RB-54GM-FST-12（1/i）

減速比 Reduction ratio 1/i	定格電圧 Reted volt V	定格トルク Rated torque mN・m	定格トルク Rated torque kg・cm	定格回転数 Rated speed min⁻¹	定格電流 Rated current mA	無負荷回転数 No load speed min⁻¹	無負荷電流 No load current mA	回転方向 CW. CCW	寸法 L mm
1/ 6	12	68.6	0.70	432	≦505	552	≦40	CW	67.4
1/ 10	↑	118	1.2	257	≦515	331	↑	↑	↑
1/ 30	↑	314	3.2	86	≦510	110	↑	CCW	69.9
1/ 60	↑	637	6.5	43	≦515	55	↑	↑	↑
1/ 100	↑	981	10.0	26	≦480	33	↑	↑	↑
1/ 150	↑	↑	↑	19	≦360	22	↑	CW	72.4
1/ 200	↑	↑	↑	15	≦280	17	↑	↑	↑
1/ 300	↑	↑	↑	10.2	≦195	11	↑	↑	↑
1/ 360	↑	↑	↑	8.6	≦170	9.2	↑	↑	↑
1/ 500	↑	↑	↑	6.3	≦130	6.6	↑	↑	↑
1/ 750	↑	↑	↑	4.3	≦105	4.4	↑	CCW	74.9
1/ 1000	↑	↑	↑	3.2	≦ 85	3.3	↑	↑	↑
1/ 1800	↑	↑	↑	1.8	≦ 65	1.8	↑	↑	↑
1/ 2000	↑	↑	↑	1.6	≦ 60	1.7	↑	↑	↑

：標準減速比

ギヤードモータ型式：RB-54GM-FST-24（1/i）

減速比 Reduction ratio 1/i	定格電圧 Reted volt V	定格トルク Rated torque mN・m	定格トルク Rated torque kg・cm	定格回転数 Rated speed min⁻¹	定格電流 Rated current mA	無負荷回転数 No load speed min⁻¹	無負荷電流 No load current mA	回転方向 CW. CCW	寸法 L mm
1/ 6	24	68.6	0.70	432	≦260	552	≦40	CW	67.4
1/ 10	↑	118	1.2	257	≦265	331	↑	↑	↑
1/ 30	↑	314	3.2	86	≦260	110	↑	CCW	69.9
1/ 60	↑	637	6.5	43	≦265	55	↑	↑	↑
1/ 100	↑	981	10.0	26	≦245	33	↑	↑	↑
1/ 150	↑	↑	↑	19	≦190	22	↑	CW	72.4
1/ 200	↑	↑	↑	15	≦150	17	↑	↑	↑
1/ 300	↑	↑	↑	10.2	≦110	11	↑	↑	↑
1/ 360	↑	↑	↑	8.6	≦100	9.2	↑	↑	↑
1/ 500	↑	↑	↑	6.3	≦ 80	6.6	↑	↑	↑
1/ 750	↑	↑	↑	4.3	≦ 65	4.4	↑	CCW	74.9
1/ 1000	↑	↑	↑	3.2	≦ 60	3.3	↑	↑	↑
1/ 1800	↑	↑	↑	1.8	≦ 45	1.8	↑	↑	↑
1/ 2000	↑	↑	↑	1.6	↑	1.7	↑	↑	↑

：標準減速比

ギヤードモータ型式：

減速比 Reduction ratio 1/i	定格電圧 Reted volt V	定格トルク Rated torque mN・m	定格トルク Rated torque kg・cm	定格回転数 Rated speed min⁻¹	定格電流 Rated current mA	無負荷回転数 No load speed min⁻¹	無負荷電流 No load current mA	回転方向 CW. CCW	寸法 L mm

：標準減速比

注 1. ギヤードモータの電流値はトルク換算値であり、参考値とします。
2. 上記スペックは一例です。要望スペックにて御相談承ります。
1. The electric current value of the geared motor is torque value and fixed reference value.
2. The above specification is an example,please request your required specification.