# RA-12RB　スパーギヤ　SAYAMA

## 外観寸法
Appearance size

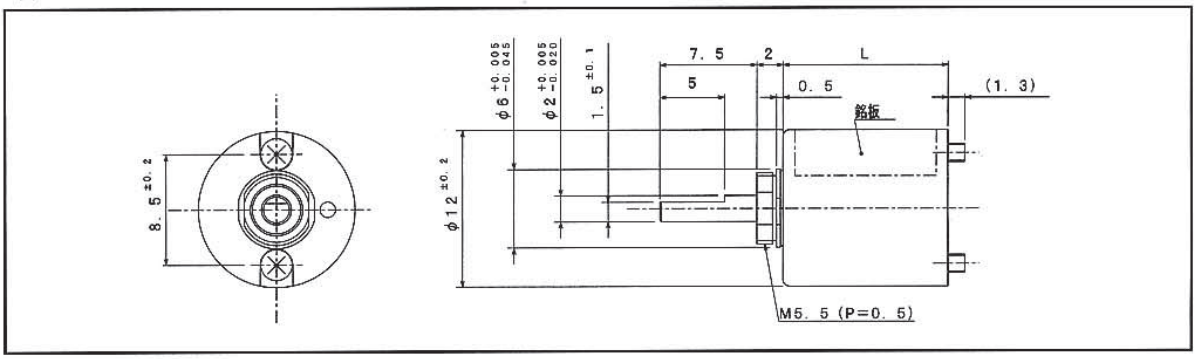


## ギヤヘッド型式：RA-12RB（1/i）

| 減速比 (reductin ratio) 1/i | | 定格許容トルク Rated torque | | 段数 | 効果 Efficiency % | 回転方向 CW. CCW | ラジアルガタ Radial play of shaft mm | スラストガタ Thrust play of shaft mm | 寸法 L mm |
|---|---|---|---|---|---|---|---|---|---|
| カタログ値 | 理論値 ※ | mN・m | kg・cm | | | | | | |
| 1/ 7 | 1/ 7.49 | 4.9 | 0.05 | 2 | 81 | CW | ≦0.07 | ≦0.25 | 12.8 |
| 1/ 15 | 1/ 15.56 | 11.8 | 0.12 | 3 | 73 | CCW | ↑ | ↑ | ↑ |
| 1/ 31 | 1/ 31.12 | 24.5 | 0.25 | 4 | 66 | CW | ↑ | ↑ | ↑ |
| 1/ 52 | 1/ 52.25 | ↑ | ↑ | ↑ | ↑ | ↑ | ↑ | ↑ | ↑ |
| 1/ 71 | 1/ 71.99 | ↑ | ↑ | ↑ | ↑ | ↑ | ↑ | ↑ | ↑ |
| 1/ 100 | 1/ 100.22 | ↑ | ↑ | 5 | 59 | CCW | ↑ | ↑ | ↑ |
| 1/ 143 | 1/ 143.99 | ↑ | ↑ | ↑ | ↑ | ↑ | ↑ | ↑ | ↑ |
| 1/ 208 | 1/ 208.79 | ↑ | ↑ | ↑ | ↑ | ↑ | ↑ | ↑ | ↑ |

：標準減速比　※ご注文の際は減速比の欄のカタログ値を型式として呼称願います。※CW：モータと同一回転方向　CCW：モータと逆回転方向

## ピニオン仕様 (Pinion specification)

| 部番 Part No. | 外径 Outside diameter mm | ピッチ円直径 Pitch circle diameter mm | モジュール Module | 歯数 No. of teeth | 圧力角 Pressure angle (°) | 穴径 Hole diameter mm | 対応減速比 Reductin ratio 1/i |
|---|---|---|---|---|---|---|---|
| 12R-101A | φ2.205 | φ1.905 | 0.15 | 12 | 20° | φ1 +0.012 +0.002 | 全減速比 |
| 12R-101B | φ2.205 | φ1.905 | 0.15 | 12 | 20° | φ1 −0.008 −0.022 | 全減速比 |

## モータ取付方法
Motor installation

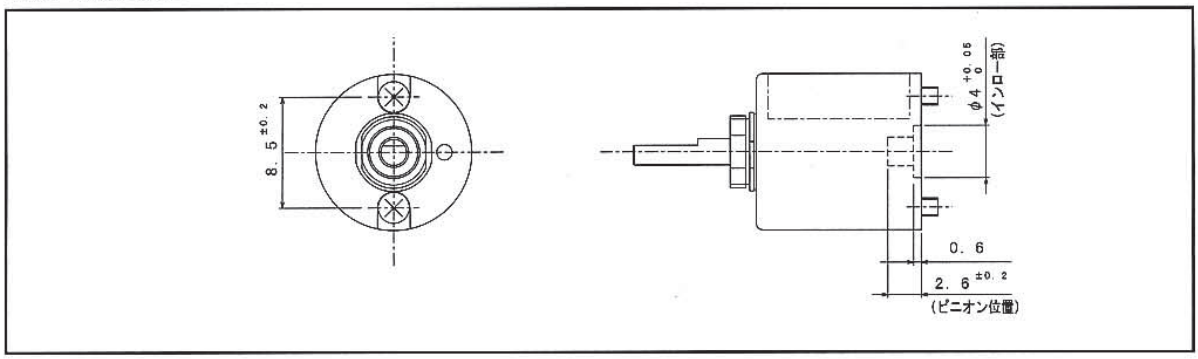

# RA-12RB

DCギヤードモータ / SAYAMA



## 外観寸法
Appearance size

コアレスモータ

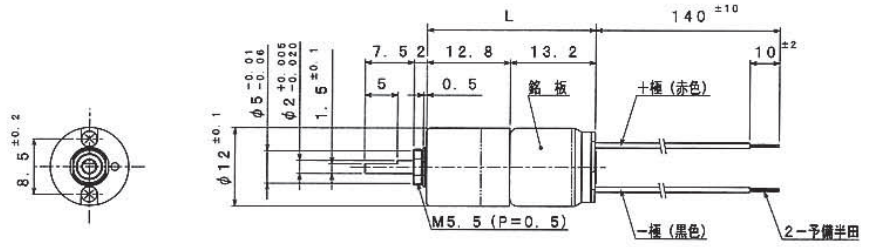


※リード線位置は参考です

### ギヤードモータ型式：SCR12BG-1301-03（1/i）

| 減速比 Reduction ratio 1/i | 定格電圧 Reted volt V | 定格トルク Rated torque mN・m | 定格トルク Rated torque kg・cm | 定格回転数 Rated speed min⁻¹ | 定格電流 Rated current mA | 無負荷回転数 No load speed min⁻¹ | 無負荷電流 No load current mA | 回転方向 CW. CCW | 寸法 L mm |
|---|---|---|---|---|---|---|---|---|---|
| 1/ 7 | 3 | 0.490 | 0.005 | 1644 | ≦100 | 1842 | ≦55 | CW | 26 |
| 1/ 15 | ↑ | 0.981 | 0.010 | 785 | ≦105 | 887 | ↑ | CCW | ↑ |
| 1/ 31 | ↑ | 1.96 | 0.020 | 387 | ≦110 | 443 | ↑ | CW | ↑ |
| 1/ 52 | ↑ | 2.94 | 0.030 | 234 | ≦105 | 264 | ↑ | ↑ | ↑ |
| 1/ 71 | ↑ | 4.41 | 0.045 | 168 | ≦110 | 192 | ↑ | ↑ | ↑ |
| 1/ 100 | ↑ | 5.39 | 0.055 | 121 | ≦105 | 138 | ↑ | CCW | ↑ |
| 1/ 143 | ↑ | 7.85 | 0.080 | 84 | ≦110 | 96 | ↑ | ↑ | ↑ |
| 1/ 208 | ↑ | 9.81 | 0.10 | 59 | ≦100 | 66 | ↑ | ↑ | ↑ |

：標準減速比

### ギヤードモータ型式：SCR12BG-1302-1・2（1/i）

| 減速比 Reduction ratio 1/i | 定格電圧 Reted volt V | 定格トルク Rated torque mN・m | 定格トルク Rated torque kg・cm | 定格回転数 Rated speed min⁻¹ | 定格電流 Rated current mA | 無負荷回転数 No load speed min⁻¹ | 無負荷電流 No load current mA | 回転方向 CW. CCW | 寸法 L mm |
|---|---|---|---|---|---|---|---|---|---|
| 1/ 7 | 1.2 | 0.294 | 0.003 | 1059 | ≦60 | 1469 | ≦50 | CW | 26 |
| 1/ 15 | ↑ | 0.490 | 0.005 | 532 | ↑ | 707 | ↑ | CCW | ↑ |
| 1/ 31 | ↑ | 0.981 | 0.010 | 256 | ↑ | 353 | ↑ | CW | ↑ |
| 1/ 52 | ↑ | 1.47 | 0.015 | 159 | ↑ | 211 | ↑ | ↑ | ↑ |
| 1/ 71 | ↑ | 1.96 | 0.020 | 117 | ↑ | 153 | ↑ | ↑ | ↑ |
| 1/ 100 | ↑ | 2.45 | 0.025 | 84 | ↑ | 110 | ↑ | CCW | ↑ |
| 1/ 143 | ↑ | 3.92 | 0.040 | 56 | ↑ | 76 | ↑ | ↑ | ↑ |
| 1/ 208 | ↑ | 5.88 | 0.060 | 38 | ↑ | 53 | ↑ | ↑ | ↑ |

：標準減速比

### ギヤードモータ型式：SCR12BG-1303-03（1/i）

| 減速比 Reduction ratio 1/i | 定格電圧 Reted volt V | 定格トルク Rated torque mN・m | 定格トルク Rated torque kg・cm | 定格回転数 Rated speed min⁻¹ | 定格電流 Rated current mA | 無負荷回転数 No load speed min⁻¹ | 無負荷電流 No load current mA | 回転方向 CW. CCW | 寸法 L mm |
|---|---|---|---|---|---|---|---|---|---|
| 1/ 7 | 3 | 0.294 | 0.003 | 943 | ≦55 | 1168 | ≦40 | CW | 26 |
| 1/ 15 | ↑ | 0.490 | 0.005 | 466 | ≦50 | 562 | ↑ | CCW | ↑ |
| 1/ 31 | ↑ | 0.981 | 0.010 | 228 | ↑ | 281 | ↑ | CW | ↑ |
| 1/ 52 | ↑ | 1.96 | 0.020 | 130 | ≦55 | 167 | ↑ | ↑ | ↑ |
| 1/ 71 | ↑ | 2.45 | 0.025 | 97 | ↑ | 122 | ↑ | ↑ | ↑ |
| 1/ 100 | ↑ | 3.43 | 0.035 | 67 | ↑ | 87 | ↑ | CCW | ↑ |
| 1/ 143 | ↑ | 4.90 | 0.050 | 47 | ↑ | 61 | ↑ | ↑ | ↑ |
| 1/ 208 | ↑ | 6.87 | 0.070 | 33 | ↑ | 42 | ↑ | ↑ | ↑ |

：標準減速比

注 1. ギヤードモータの電流値はトルク換算値であり、参考値とします。
2. 上記スペックは一例です。要望スペックにて御相談承ります。
1. The electric current value of the geared motor is torque value and fixed reference value.
2. The above specification is an example,please request your required specification.

# RA-12RB

DCギヤードモータ / SAYAMA

## 外観寸法
Appearance size

コアレスモータ

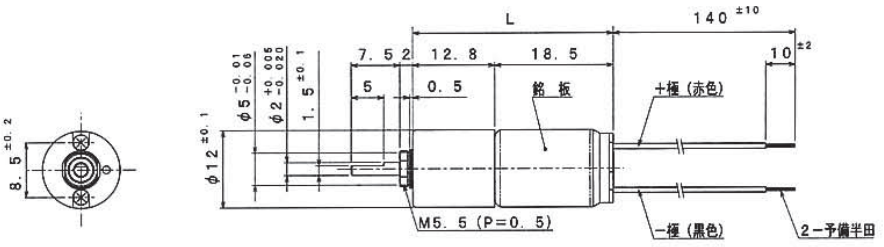


※リード線位置は参考です

### ギヤードモータ型式：SCR12BG-1801-03（1/i）

| 減速比 Reduction ratio 1/i | 定格電圧 Reted volt V | 定格トルク Rated torque mN・m | 定格トルク Rated torque kg・cm | 定格回転数 Rated speed min⁻¹ | 定格電流 Rated current mA | 無負荷回転数 No load speed min⁻¹ | 無負荷電流 No load current mA | 回転方向 CW. CCW | 寸法 L mm |
|---|---|---|---|---|---|---|---|---|---|
| 1/ 7 | 3 | 0.981 | 0.010 | 1120 | ≦110 | 1270 | ≦50 | CW | 31.3 |
| 1/ 15 | ↑ | 1.96 | 0.020 | 534 | ↑ | 611 | ↑ | CCW | ↑ |
| 1/ 31 | ↑ | 3.92 | 0.040 | 263 | ≦120 | 306 | ↑ | CW | ↑ |
| 1/ 52 | ↑ | 6.37 | 0.065 | 157 | ≦115 | 182 | ↑ | ↑ | ↑ |
| 1/ 71 | ↑ | 9.32 | 0.095 | 113 | ≦120 | 132 | ↑ | ↑ | ↑ |
| 1/ 100 | ↑ | 9.81 | 0.10 | 83 | ≦110 | 95 | ↑ | CCW | ↑ |
| 1/ 143 | ↑ | 14.7 | 0.15 | 58 | ≦115 | 66 | ↑ | ↑ | ↑ |
| 1/ 208 | ↑ | 19.6 | 0.20 | 40 | ≦105 | 46 | ↑ | ↑ | ↑ |

：標準減速比

### ギヤードモータ型式：SCR12BG-1803-06（1/i）

| 減速比 Reduction ratio 1/i | 定格電圧 Reted volt V | 定格トルク Rated torque mN・m | 定格トルク Rated torque kg・cm | 定格回転数 Rated speed min⁻¹ | 定格電流 Rated current mA | 無負荷回転数 No load speed min⁻¹ | 無負荷電流 No load current mA | 回転方向 CW. CCW | 寸法 L mm |
|---|---|---|---|---|---|---|---|---|---|
| 1/ 7 | 6 | 0.981 | 0.010 | 1018 | ≦45 | 1188 | ≦15 | CW | 31.3 |
| 1/ 15 | ↑ | 1.96 | 0.020 | 484 | ↑ | 572 | ↑ | CCW | ↑ |
| 1/ 31 | ↑ | 3.92 | 0.040 | 237 | ≦50 | 286 | ↑ | CW | ↑ |
| 1/ 52 | ↑ | 6.37 | 0.065 | 142 | ↑ | 170 | ↑ | ↑ | ↑ |
| 1/ 71 | ↑ | 9.32 | 0.095 | 102 | ↑ | 124 | ↑ | ↑ | ↑ |
| 1/ 100 | ↑ | 9.81 | 0.10 | 76 | ≦45 | 89 | ↑ | CCW | ↑ |
| 1/ 143 | ↑ | 14.7 | 0.15 | 52 | ≦50 | 62 | ↑ | ↑ | ↑ |
| 1/ 208 | ↑ | 19.6 | 0.20 | 37 | ≦45 | 43 | ↑ | ↑ | ↑ |

：標準減速比

### ギヤードモータ型式：SCR12BG-1804-4・5（1/i）

| 減速比 Reduction ratio 1/i | 定格電圧 Reted volt V | 定格トルク Rated torque mN・m | 定格トルク Rated torque kg・cm | 定格回転数 Rated speed min⁻¹ | 定格電流 Rated current mA | 無負荷回転数 No load speed min⁻¹ | 無負荷電流 No load current mA | 回転方向 CW. CCW | 寸法 L mm |
|---|---|---|---|---|---|---|---|---|---|
| 1/ 7 | 4.5 | 1.47 | 0.015 | 1004 | ≦80 | 1175 | ≦20 | CW | 31.3 |
| 1/ 15 | ↑ | 2.94 | 0.030 | 478 | ≦85 | 566 | ↑ | CCW | ↑ |
| 1/ 31 | ↑ | 5.88 | 0.060 | 234 | ≦90 | 283 | ↑ | CW | ↑ |
| 1/ 52 | ↑ | 9.81 | 0.10 | 140 | ↑ | 168 | ↑ | ↑ | ↑ |
| 1/ 71 | ↑ | ↑ | ↑ | 107 | ≦70 | 122 | ↑ | ↑ | ↑ |
| 1/ 100 | ↑ | 14.7 | 0.15 | 75 | ≦80 | 88 | ↑ | CCW | ↑ |
| 1/ 143 | ↑ | 24.5 | 0.25 | 51 | ≦90 | 61 | ↑ | ↑ | ↑ |
| 1/ 208 | ↑ | ↑ | ↑ | 37 | ≦70 | 42 | ↑ | ↑ | ↑ |

：標準減速比

注 1. ギヤードモータの電流値はトルク換算値であり、参考値とします。
2. 上記スペックは一例です。要望スペックにて御相談承ります。
1. The electric current value of the geared motor is torque value and fixed reference value.
2. The above specification is an example,please request your required specification.

# RA-12RB

DCギヤードモータ / SAYAMA



## ギヤードモータ型式：SCR12BG-1807-4・5（1/i）

| 減速比 Reduction ratio 1/i | 定格電圧 Reted volt V | 定格トルク Rated torque mN・m | 定格トルク Rated torque kg・cm | 定格回転数 Rated speed min⁻¹ | 定格電流 Rated current mA | 無負荷回転数 No load speed min⁻¹ | 無負荷電流 No load current mA | 回転方向 CW. CCW | 寸法 L mm |
|---|---|---|---|---|---|---|---|---|---|
| 1/ 7 | 4.5 | 2.45 | 0.025 | 1043 | ≦120 | 1348 | ≦20 | CW | 31.3 |
| 1/ 15 | ↑ | 4.90 | 0.050 | 492 | ≦130 | 649 | ↑ | CCW | ↑ |
| 1/ 31 | ↑ | 8.83 | 0.090 | 246 | ↑ | 325 | ↑ | CW | ↑ |
| 1/ 52 | ↑ | 14.7 | 0.15 | 147 | ↑ | 193 | ↑ | ↑ | ↑ |
| 1/ 71 | ↑ | 19.6 | 0.20 | 108 | ≦125 | 140 | ↑ | ↑ | ↑ |
| 1/ 100 | ↑ | 24.5 | 0.25 | 77 | ↑ | 101 | ↑ | CCW | ↑ |
| 1/ 143 | ↑ | ↑ | ↑ | 59 | ≦ 90 | 70 | ↑ | ↑ | ↑ |
| 1/ 208 | ↑ | ↑ | ↑ | 43 | ≦ 70 | 48 | ↑ | ↑ | ↑ |

：標準減速比

## ギヤードモータ型式：SCR12BG-1815-12（1/i）

| 減速比 Reduction ratio 1/i | 定格電圧 Reted volt V | 定格トルク Rated torque mN・m | 定格トルク Rated torque kg・cm | 定格回転数 Rated speed min⁻¹ | 定格電流 Rated current mA | 無負荷回転数 No load speed min⁻¹ | 無負荷電流 No load current mA | 回転方向 CW. CCW | 寸法 L mm |
|---|---|---|---|---|---|---|---|---|---|
| 1/ 7 | 12 | 1.47 | 0.015 | 1746 | ≦55 | 2069 | ≦15 | CW | 31.3 |
| 1/ 15 | ↑ | 2.45 | 0.025 | 857 | ≦50 | 996 | ↑ | CCW | ↑ |
| 1/ 31 | ↑ | 4.90 | 0.050 | 421 | ≦55 | 498 | ↑ | CW | ↑ |
| 1/ 52 | ↑ | 8.34 | 0.085 | 250 | ↑ | 297 | ↑ | ↑ | ↑ |
| 1/ 71 | ↑ | 9.81 | 0.10 | 187 | ≦50 | 215 | ↑ | ↑ | ↑ |
| 1/ 100 | ↑ | ↑ | ↑ | 138 | ≦45 | 155 | ↑ | CCW | ↑ |
| 1/ 143 | ↑ | 19.6 | 0.20 | 92 | ≦55 | 108 | ↑ | ↑ | ↑ |
| 1/ 208 | ↑ | 24.5 | 0.25 | 65 | ≦50 | 74 | ↑ | ↑ | ↑ |

：標準減速比

## ギヤードモータ型式：SCR12BG-1809-12（1/i）

| 減速比 Reduction ratio 1/i | 定格電圧 Reted volt V | 定格トルク Rated torque mN・m | 定格トルク Rated torque kg・cm | 定格回転数 Rated speed min⁻¹ | 定格電流 Rated current mA | 無負荷回転数 No load speed min⁻¹ | 無負荷電流 No load current mA | 回転方向 CW. CCW | 寸法 L mm |
|---|---|---|---|---|---|---|---|---|---|
| 1/ 7 | 12 | 1.47 | 0.015 | 964 | ≦35 | 1215 | ≦15 | CW | 31.3 |
| 1/ 15 | ↑ | 2.45 | 0.025 | 477 | ↑ | 585 | ↑ | CCW | ↑ |
| 1/ 31 | ↑ | 4.90 | 0.050 | 233 | ↑ | 292 | ↑ | CW | ↑ |
| 1/ 52 | ↑ | 8.34 | 0.085 | 138 | ↑ | 174 | ↑ | ↑ | ↑ |
| 1/ 71 | ↑ | 9.81 | 0.10 | 104 | ↑ | 126 | ↑ | ↑ | ↑ |
| 1/ 100 | ↑ | ↑ | ↑ | 78 | ≦30 | 91 | ↑ | CCW | ↑ |
| 1/ 143 | ↑ | 19.6 | 0.20 | 51 | ≦35 | 63 | ↑ | ↑ | ↑ |
| 1/ 208 | ↑ | 24.5 | 0.25 | 36 | ≦30 | 44 | ↑ | ↑ | ↑ |

：標準減速比

## ギヤードモータ型式：SCR12BG-1863-12（1/i）

| 減速比 Reduction ratio 1/i | 定格電圧 Reted volt V | 定格トルク Rated torque mN・m | 定格トルク Rated torque kg・cm | 定格回転数 Rated speed min⁻¹ | 定格電流 Rated current mA | 無負荷回転数 No load speed min⁻¹ | 無負荷電流 No load current mA | 回転方向 CW. CCW | 寸法 L mm |
|---|---|---|---|---|---|---|---|---|---|
| 1/ 7 | 12 | 1.47 | 0.015 | 1606 | ≦40 | 1936 | ≦10 | CW | 31.3 |
| 1/ 15 | ↑ | 2.45 | 0.025 | 790 | ↑ | 932 | ↑ | CCW | ↑ |
| 1/ 31 | ↑ | 4.90 | 0.050 | 388 | ↑ | 466 | ↑ | CW | ↑ |
| 1/ 52 | ↑ | 8.34 | 0.085 | 230 | ↑ | 278 | ↑ | ↑ | ↑ |
| 1/ 71 | ↑ | 9.81 | 0.10 | 172 | ≦35 | 201 | ↑ | ↑ | ↑ |
| 1/ 100 | ↑ | ↑ | ↑ | 128 | ≦30 | 145 | ↑ | CCW | ↑ |
| 1/ 143 | ↑ | 19.6 | 0.20 | 84 | ≦40 | 101 | ↑ | ↑ | ↑ |
| 1/ 208 | ↑ | 24.5 | 0.25 | 60 | ≦35 | 69 | ↑ | ↑ | ↑ |

：標準減速比

注 1. ギヤードモータの電流値はトルク換算値であり、参考値とします。
2. 上記スペックは一例です。要望スペックにて御相談承ります。
1. The electric current value of the geared motor is torque value and fixed reference value.
2. The above specification is an example,please request your required specification.

# RA-12RB

DCギヤードモータ / SAYAMA

## 外観寸法
Appearance size

コアレスモータ

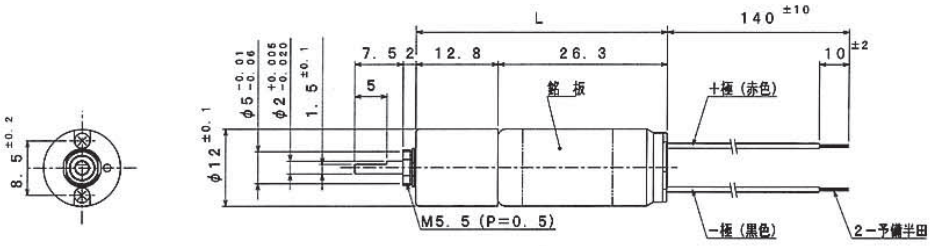


※リード線位置は参考です

### ギヤードモータ型式：SCR12BG-2602-06（1/i）

| 減速比 Reduction ratio 1/i | 定格電圧 Reted volt V | 定格トルク Rated torque mN・m | 定格トルク Rated torque kg・cm | 定格回転数 Rated speed min⁻¹ | 定格電流 Rated current mA | 無負荷回転数 No load speed min⁻¹ | 無負荷電流 No load current mA | 回転方向 CW. CCW | 寸法 L mm |
|---|---|---|---|---|---|---|---|---|---|
| 1/ 7 | 6 | 1.96 | 0.020 | 602 | ≦45 | 734 | ≦10 | CW | 39.1 |
| 1/ 15 | ↑ | 4.41 | 0.045 | 277 | ≦50 | 353 | ↑ | CCW | ↑ |
| 1/ 31 | ↑ | 7.85 | 0.080 | 139 | ↑ | 177 | ↑ | CW | ↑ |
| 1/ 52 | ↑ | 9.81 | 0.10 | 89 | ≦40 | 105 | ↑ | ↑ | ↑ |
| 1/ 71 | ↑ | 14.7 | 0.15 | 63 | ≦45 | 76 | ↑ | ↑ | ↑ |
| 1/ 100 | ↑ | 19.6 | 0.20 | 45 | ↑ | 55 | ↑ | CCW | ↑ |
| 1/ 143 | ↑ | 24.5 | 0.25 | 32 | ≦40 | 38 | ↑ | ↑ | ↑ |
| 1/ 208 | ↑ | ↑ | ↑ | 23 | ≦30 | 26 | ↑ | ↑ | ↑ |

：標準減速比

### ギヤードモータ型式：SCR12BG-2604-12（1/i）

| 減速比 Reduction ratio 1/i | 定格電圧 Reted volt V | 定格トルク Rated torque mN・m | 定格トルク Rated torque kg・cm | 定格回転数 Rated speed min⁻¹ | 定格電流 Rated current mA | 無負荷回転数 No load speed min⁻¹ | 無負荷電流 No load current mA | 回転方向 CW. CCW | 寸法 L mm |
|---|---|---|---|---|---|---|---|---|---|
| 1/ 7 | 12 | 0.49 | 0.005 | 1447 | ≦15 | 1495 | ≦15 | CW | 39.1 |
| 1/ 15 | ↑ | 1.47 | 0.015 | 683 | ≦20 | 720 | ↑ | CCW | ↑ |
| 1/ 31 | ↑ | 2.94 | 0.030 | 339 | ↑ | 360 | ↑ | CW | ↑ |
| 1/ 52 | ↑ | 5.39 | 0.055 | 201 | ↑ | 214 | ↑ | ↑ | ↑ |
| 1/ 71 | ↑ | 7.36 | 0.075 | 146 | ↑ | 156 | ↑ | ↑ | ↑ |
| 1/ 100 | ↑ | 8.83 | 0.09 | 105 | ↑ | 112 | ↑ | CCW | ↑ |
| 1/ 143 | ↑ | 9.81 | 0.10 | 74 | ↑ | 78 | ↑ | ↑ | ↑ |
| 1/ 208 | ↑ | 14.7 | 0.15 | 51 | ↑ | 54 | ↑ | ↑ | ↑ |

：標準減速比

### ギヤードモータ型式：SCR12BG-2612-12（1/i）

| 減速比 Reduction ratio 1/i | 定格電圧 Reted volt V | 定格トルク Rated torque mN・m | 定格トルク Rated torque kg・cm | 定格回転数 Rated speed min⁻¹ | 定格電流 Rated current mA | 無負荷回転数 No load speed min⁻¹ | 無負荷電流 No load current mA | 回転方向 CW. CCW | 寸法 L mm |
|---|---|---|---|---|---|---|---|---|---|
| 1/ 7 | 12 | 4.41 | 0.045 | 1622 | ≦115 | 1869 | ≦15 | CW | 39.1 |
| 1/ 15 | ↑ | 8.83 | 0.09 | 772 | ≦120 | 900 | ↑ | CCW | ↑ |
| 1/ 31 | ↑ | 14.7 | 0.15 | 391 | ≦110 | 450 | ↑ | CW | ↑ |
| 1/ 52 | ↑ | 24.5 | 0.25 | 233 | ↑ | 268 | ↑ | ↑ | ↑ |
| 1/ 71 | ↑ | ↑ | ↑ | 176 | ≦ 85 | 194 | ↑ | ↑ | ↑ |
| 1/ 100 | ↑ | ↑ | ↑ | 129 | ≦ 70 | 140 | ↑ | CCW | ↑ |
| 1/ 143 | ↑ | ↑ | ↑ | 92 | ≦ 50 | 97 | ↑ | ↑ | ↑ |
| 1/ 208 | ↑ | ↑ | ↑ | 65 | ≦ ~~85~~ 40 | 67 | ↑ | ↑ | ↑ |

：標準減速比

注 1. ギヤードモータの電流値はトルク換算値であり、参考値とします。
2. 上記スペックは一例です。要望スペックにて御相談承ります。
1. The electric current value of the geared motor is torque value and fixed reference value.
2. The above specification is an example,please request your required specification.

# RA-16R

スパーギヤ / SAYAMA



## 外観寸法
Appearance size

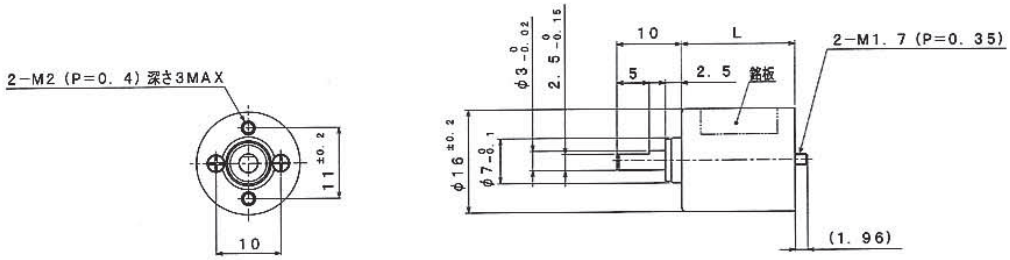


## ギヤヘッド型式：RA-16R（1/i）

| 減速比（reductin ratio）1/i カタログ値 | 理論値 ※ | 定格許容トルク Rated torque mN・m | kg・cm | 段数 | 効率 Efficiency % | 回転方向 CW, CCW | ラジアルガタ Radial play of shaft mm | スラストガタ Thrust play of shaft mm | 寸法 L mm |
|---|---|---|---|---|---|---|---|---|---|
| 1/ 10 | 1/ 10.91 | 12.8 | 0.13 | 3 | 73 | CCW | ≦0.07 | ≦0.25 | 17.75 |
| 1/ 19 | 1/ 19.22 | ↑ | ↑ | ↑ | ↑ | ↑ | ↑ | ↑ | ↑ |
| 1/ 31 | 1/ 31.06 | 29.4 | 0.30 | 4 | 66 | CW | ↑ | ↑ | ↑ |
| 1/ 40 | 1/ 40.14 | 34.3 | 0.35 | ↑ | ↑ | ↑ | ↑ | ↑ | ↑ |
| 1/ 54 | 1/ 54.58 | ↑ | ↑ | ↑ | ↑ | ↑ | ↑ | ↑ | ↑ |
| 1/ 62 | 1/ 62.37 | ↑ | ↑ | ↑ | ↑ | ↑ | ↑ | ↑ | ↑ |
| 1/ 97 | 1/ 97.37 | 49.1 | 0.50 | 5 | 59 | CCW | ↑ | ↑ | ↑ |
| 1/ 150 | 1/ 150.11 | 58.9 | 0.60 | ↑ | ↑ | ↑ | ↑ | ↑ | ↑ |
| 1/ 206 | 1/ 206.45 | ↑ | ↑ | 6 | 53 | CW | ↑ | ↑ | ↑ |
| 1/ 258 | 1/ 258.78 | ↑ | ↑ | ↑ | ↑ | ↑ | ↑ | ↑ | ↑ |
| 1/ 375 | 1/ 375.49 | ↑ | ↑ | ↑ | ↑ | ↑ | ↑ | ↑ | ↑ |
| 1/ 534 | 1/ 534.96 | ↑ | ↑ | ↑ | ↑ | ↑ | ↑ | ↑ | ↑ |
| 1/ 781 | 1/ 781.62 | ↑ | ↑ | 7 | 48 | CCW | ↑ | ↑ | ↑ |
| 1/ 992 | 1/ 992.36 | ↑ | ↑ | ↑ | ↑ | ↑ | ↑ | ↑ | ↑ |
| 1/ 1237 | 1/ 1237.09 | ↑ | ↑ | ↑ | ↑ | ↑ | ↑ | ↑ | ↑ |
| 1/ 1413 | 1/ 1413.82 | ↑ | ↑ | ↑ | ↑ | ↑ | ↑ | ↑ | ↑ |

：標準減速比　※ご注文の際は減速比の欄のカタログ値を型式として呼称願います。※CW：モータと同一回転方向　CCW：モータと逆回転方向

## ピニオン仕様（Pinion specification）

| 部番 Part No. | 外径 Outside diameter mm | ピッチ円直径 Pitch circle diameter mm | モジュール Module | 歯数 No. of teeth | 圧力角 Pressure angle (°) | 穴径 Hole diameter mm | 対応減速比 Reductin ratio 1/i |
|---|---|---|---|---|---|---|---|
| 16R-101A | φ2.595 | φ2.295 | 0.15 | 15 | 20° | φ1.5 −0.02 −0.04 | 19, 62, 97, 150, 375, 534, 781, 992, 1413 |
| 16R-101B | φ2.852 | φ2.452 | 0.20 | 12 | 20° | φ1.5 −0.02 −0.04 | 10, 31, 40, 54, 206, 258, 1237 |

## モータ取付方法
Motor installation

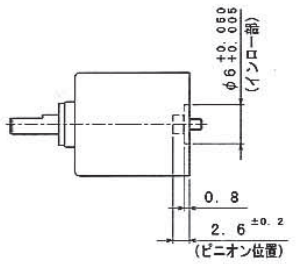

# RA-16R

DCギヤードモータ / SAYAMA

## 外観寸法
Appearance size

コアレスモータ

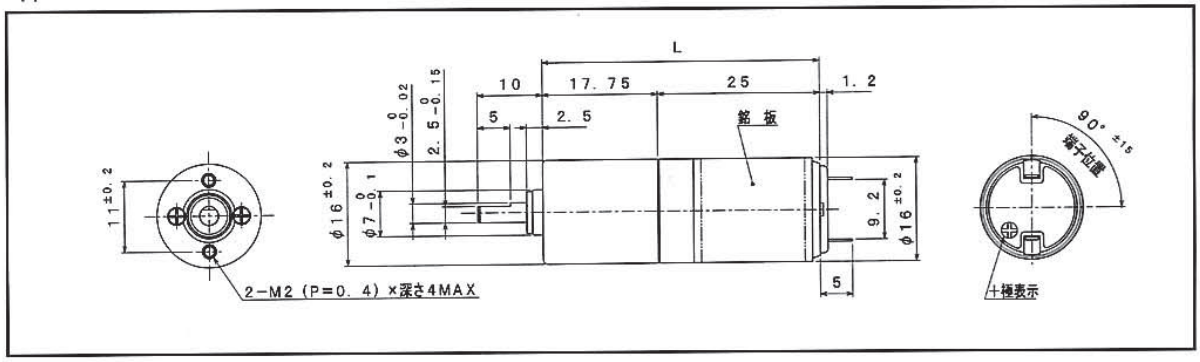


### ギヤードモータ型式：SCR16G-2501A-06 (1/i)

| 減速比 Reduction ratio 1/i | 定格電圧 Reted volt V | 定格トルク Rated torque mN・m | 定格トルク Rated torque kg・cm | 定格回転数 Rated speed min⁻¹ | 定格電流 Rated current mA | 無負荷回転数 No load speed min⁻¹ | 無負荷電流 No load current mA | 回転方向 CW. CCW | 寸法 L mm |
|---|---|---|---|---|---|---|---|---|---|
| 1/ 10 | 6 | 4.41 | 0.045 | 844 | ≦140 | 999 | ≦50 | CCW | 42.75 |
| 1/ 19 | ↑ | 7.85 | 0.080 | 478 | ↑ | 567 | ↑ | ↑ | ↑ |
| 1/ 31 | ↑ | 9.81 | 0.10 | 304 | ≦125 | 351 | ↑ | CW | ↑ |
| 1/ 40 | ↑ | 14.7 | 0.15 | 229 | ≦140 | 272 | ↑ | ↑ | ↑ |
| 1/ 62 | ↑ | 19.6 | 0.20 | 151 | ≦125 | 175 | ↑ | ↑ | ↑ |
| 1/ 97 | ↑ | 29.4 | 0.30 | 96 | ≦135 | 112 | ↑ | CCW | ↑ |
| 1/ 150 | ↑ | 49.0 | 0.50 | 61 | ≦140 | 73 | ↑ | ↑ | ↑ |
| 1/ 206 | ↑ | 58.8 | 0.60 | 45 | ↑ | 53 | ↑ | CW | ↑ |
| 1/ 258 | ↑ | ↑ | ↑ | 37 | ≦120 | 42 | ↑ | ↑ | ↑ |
| 1/ 375 | ↑ | ↑ | ↑ | 27 | ≦ 95 | 29 | ↑ | ↑ | ↑ |
| 1/ 534 | ↑ | ↑ | ↑ | 19 | ≦ 80 | 20 | ↑ | ↑ | ↑ |
| 1/ 781 | ↑ | ↑ | ↑ | 13 | ≦ 70 | 14 | ↑ | CCW | ↑ |
| 1/ 992 | ↑ | ↑ | ↑ | 11 | ≦ 65 | 11 | ↑ | ↑ | ↑ |
| 1/ 1413 | ↑ | ↑ | ↑ | 7.5 | ≦ 55 | 7.7 | ↑ | ↑ | ↑ |

：標準減速比

### ギヤードモータ型式：SCR16G-2502A-12 (1/i)

| 減速比 Reduction ratio 1/i | 定格電圧 Reted volt V | 定格トルク Rated torque mN・m | 定格トルク Rated torque kg・cm | 定格回転数 Rated speed min⁻¹ | 定格電流 Rated current mA | 無負荷回転数 No load speed min⁻¹ | 無負荷電流 No load current mA | 回転方向 CW. CCW | 寸法 L mm |
|---|---|---|---|---|---|---|---|---|---|
| 1/ 10 | 12 | 5.88 | 0.060 | 808 | ≦100 | 981 | ≦30 | CCW | 42.75 |
| 1/ 19 | ↑ | 9.81 | 0.10 | 464 | ≦ 95 | 557 | ↑ | ↑ | ↑ |
| 1/ 31 | ↑ | 14.7 | 0.15 | 286 | ↑ | 344 | ↑ | CW | ↑ |
| 1/ 40 | ↑ | 19.6 | 0.20 | 220 | ≦100 | 267 | ↑ | ↑ | ↑ |
| 1/ 62 | ↑ | 29.4 | 0.30 | 142 | ≦ 95 | 172 | ↑ | ↑ | ↑ |
| 1/ 97 | ↑ | 44.1 | 0.45 | 90 | ≦100 | 110 | ↑ | CCW | ↑ |
| 1/ 150 | ↑ | 58.8 | 0.60 | 60 | ≦ 90 | 71 | ↑ | ↑ | ↑ |
| 1/ 206 | ↑ | ↑ | ↑ | 45 | ≦ 80 | 52 | ↑ | CW | ↑ |
| 1/ 258 | ↑ | ↑ | ↑ | 37 | ≦ 70 | 41 | ↑ | ↑ | ↑ |
| 1/ 375 | ↑ | ↑ | ↑ | 26 | ≦ 55 | 28 | ↑ | ↑ | ↑ |
| 1/ 534 | ↑ | ↑ | ↑ | 19 | ≦ 45 | 20 | ↑ | ↑ | ↑ |
| 1/ 781 | ↑ | ↑ | ↑ | 13 | ≦ 40 | 14 | ↑ | CCW | ↑ |
| 1/ 992 | ↑ | ↑ | ↑ | 10.5 | ↑ | 11 | ↑ | ↑ | ↑ |
| 1/ 1413 | ↑ | ↑ | ↑ | 7.4 | ≦ 35 | 7.6 | ↑ | ↑ | ↑ |

：標準減速比

### ギヤードモータ型式：SCR16G-2503A-06 (1/i)

| 減速比 Reduction ratio 1/i | 定格電圧 Reted volt V | 定格トルク Rated torque mN・m | 定格トルク Rated torque kg・cm | 定格回転数 Rated speed min⁻¹ | 定格電流 Rated current mA | 無負荷回転数 No load speed min⁻¹ | 無負荷電流 No load current mA | 回転方向 CW. CCW | 寸法 L mm |
|---|---|---|---|---|---|---|---|---|---|
| 1/ 10 | 6 | 3.43 | 0.035 | 447 | ≦70 | 532 | ≦30 | CCW | 42.75 |
| 1/ 19 | ↑ | 6.87 | 0.070 | 247 | ≦75 | 302 | ↑ | ↑ | ↑ |
| 1/ 31 | ↑ | 9.81 | 0.10 | 154 | ↑ | 187 | ↑ | CW | ↑ |
| 1/ 40 | ↑ | ↑ | ↑ | 125 | ≦65 | 144 | ↑ | ↑ | ↑ |
| 1/ 62 | ↑ | 19.6 | 0.20 | 77 | ≦75 | 93 | ↑ | ↑ | ↑ |
| 1/ 97 | ↑ | 24.5 | 0.25 | 50 | ≦70 | 60 | ↑ | CCW | ↑ |
| 1/ 150 | ↑ | 39.2 | 0.40 | 32 | ↑ | 39 | ↑ | ↑ | ↑ |
| 1/ 206 | ↑ | 49.0 | 0.50 | 23 | ≦75 | 28 | ↑ | CW | ↑ |
| 1/ 258 | ↑ | 58.8 | 0.60 | 19 | ≦70 | 22 | ↑ | ↑ | ↑ |
| 1/ 375 | ↑ | ↑ | ↑ | 14 | ≦55 | 15 | ↑ | ↑ | ↑ |
| 1/ 534 | ↑ | ↑ | ↑ | 10 | ≦50 | 11 | ↑ | ↑ | ↑ |
| 1/ 781 | ↑ | ↑ | ↑ | 7 | ≦45 | 7.4 | ↑ | CCW | ↑ |
| 1/ 992 | ↑ | ↑ | ↑ | 5.6 | ≦40 | 5.8 | ↑ | ↑ | ↑ |
| 1/ 1413 | ↑ | ↑ | ↑ | 4 | ≦35 | 4.1 | ↑ | ↑ | ↑ |

：標準減速比

注 1. ギヤードモータの電流値はトルク換算値であり、参考値とします。
2. 上記スペックは一例です。要望スペックにて御相談承ります。
1. The electric current value of the geared motor is torque value and fixed reference value.
2. The above specification is an example,please request your required specification.

## ギヤードモータ型式：SCR16G-2504A-12（1/i）

| 減速比 Reduction ratio 1/i | 定格電圧 Reted volt V | 定格トルク Rated torque mN・m | 定格トルク Rated torque kg・cm | 定格回転数 Rated speed min⁻¹ | 定格電流 Rated current mA | 無負荷回転数 No load speed min⁻¹ | 無負荷電流 No load current mA | 回転方向 CW. CCW | 寸法 L mm |
|---|---|---|---|---|---|---|---|---|---|
| 1/ 10 | 12 | 3.43 | 0.035 | 611 | ≦50 | 724 | ≦25 | CCW | 42.75 |
| 1/ 19 | ↑ | 6.87 | 0.070 | 338 | ↑ | 411 | ↑ | ↑ | ↑ |
| 1/ 31 | ↑ | 9.81 | 0.10 | 210 | ≦50 | 254 | ↑ | CW | ↑ |
| 1/ 40 | ↑ | ↑ | ↑ | 170 | ≦45 | 197 | ↑ | ↑ | ↑ |
| 1/ 62 | ↑ | 19.6 | 0.20 | 105 | ≦50 | 127 | ↑ | ↑ | ↑ |
| 1/ 97 | ↑ | 24.5 | 0.25 | 69 | ↑ | 81 | ↑ | CCW | ↑ |
| 1/ 150 | ↑ | 39.2 | 0.40 | 44 | ↑ | 53 | ↑ | ↑ | ↑ |
| 1/ 206 | ↑ | 49.0 | 0.50 | 32 | ↑ | 38 | ↑ | CW | ↑ |
| 1/ 258 | ↑ | 58.8 | 0.60 | 26 | ↑ | 31 | ↑ | ↑ | ↑ |
| 1/ 375 | ↑ | ↑ | ↑ | 19 | ≦40 | 21 | ↑ | ↑ | ↑ |
| 1/ 534 | ↑ | ↑ | ↑ | 14 | ≦35 | 15 | ↑ | ↑ | ↑ |
| 1/ 781 | ↑ | ↑ | ↑ | 9.5 | ≦30 | 10.1 | ↑ | CCW | ↑ |
| 1/ 992 | ↑ | ↑ | ↑ | 7.6 | ↑ | 8.0 | ↑ | ↑ | ↑ |
| 1/ 1413 | ↑ | ↑ | ↑ | 5.4 | ≦25 | 5.6 | ↑ | ↑ | ↑ |

：標準減速比

## ギヤードモータ型式：SCR16G-2506A-06（1/i）

| 減速比 Reduction ratio 1/i | 定格電圧 Reted volt V | 定格トルク Rated torque mN・m | 定格トルク Rated torque kg・cm | 定格回転数 Rated speed min⁻¹ | 定格電流 Rated current mA | 無負荷回転数 No load speed min⁻¹ | 無負荷電流 No load current mA | 回転方向 CW. CCW | 寸法 L mm |
|---|---|---|---|---|---|---|---|---|---|
| 1/ 10 | 6 | 4.41 | 0.045 | 573 | ≦90 | 651 | ≦25 | CCW | 42.75 |
| 1/ 19 | ↑ | 7.85 | 0.080 | 325 | ↑ | 369 | ↑ | ↑ | ↑ |
| 1/ 31 | ↑ | 9.81 | 0.10 | 205 | ≦80 | 229 | ↑ | CW | ↑ |
| 1/ 40 | ↑ | 14.7 | 0.15 | 156 | ≦90 | 177 | ↑ | ↑ | ↑ |
| 1/ 62 | ↑ | 19.6 | 0.20 | 102 | ≦80 | 114 | ↑ | ↑ | ↑ |
| 1/ 97 | ↑ | 29.4 | 0.30 | 65 | ≦85 | 73 | ↑ | CCW | ↑ |
| 1/ 150 | ↑ | 49.0 | 0.50 | 42 | ≦90 | 47 | ↑ | ↑ | ↑ |
| 1/ 206 | ↑ | 58.8 | 0.60 | 30 | ≦85 | 34 | ↑ | CW | ↑ |
| 1/ 258 | ↑ | ↑ | ↑ | 25 | ≦75 | 27 | ↑ | ↑ | ↑ |
| 1/ 375 | ↑ | ↑ | ↑ | 18 | ≦55 | 19 | ↑ | ↑ | ↑ |
| 1/ 534 | ↑ | ↑ | ↑ | 13 | ≦45 | 13 | ↑ | ↑ | ↑ |
| 1/ 781 | ↑ | ↑ | ↑ | 8.8 | ≦40 | 9.1 | ↑ | CCW | ↑ |
| 1/ 992 | ↑ | ↑ | ↑ | 7.0 | ≦35 | 7.2 | ↑ | ↑ | ↑ |
| 1/ 1413 | ↑ | ↑ | ↑ | 4.9 | ≦30 | 5.0 | ↑ | ↑ | ↑ |

：標準減速比

## ギヤードモータ型式：SCR16G-2512A-12（1/i）

| 減速比 Reduction ratio 1/i | 定格電圧 Reted volt V | 定格トルク Rated torque mN・m | 定格トルク Rated torque kg・cm | 定格回転数 Rated speed min⁻¹ | 定格電流 Rated current mA | 無負荷回転数 No load speed min⁻¹ | 無負荷電流 No load current mA | 回転方向 CW. CCW | 寸法 L mm |
|---|---|---|---|---|---|---|---|---|---|
| 1/ 10 | 12 | 9.81 | 0.10 | 1275 | ≦225 | 1467 | ≦45 | CCW | 42.75 |
| 1/ 19 | ↑ | 12.7 | 0.13 | 752 | ≦175 | 832 | ↑ | ↑ | ↑ |
| 1/ 31 | ↑ | 29.4 | 0.30 | 437 | ≦255 | 515 | ↑ | CW | ↑ |
| 1/ 40 | ↑ | 34.3 | 0.35 | 344 | ≦235 | 399 | ↑ | ↑ | ↑ |
| 1/ 62 | ↑ | ↑ | ↑ | 234 | ≦165 | 257 | ↑ | ↑ | ↑ |
| 1/ 97 | ↑ | 49.0 | 0.50 | 149 | ≦170 | 164 | ↑ | CCW | ↑ |
| 1/ 150 | ↑ | 58.8 | 0.60 | 99 | ≦140 | 107 | ↑ | ↑ | ↑ |
| 1/ 206 | ↑ | ↑ | ↑ | 73 | ≦120 | 78 | ↑ | CW | ↑ |
| 1/ 258 | ↑ | ↑ | ↑ | 59 | ≦105 | 62 | ↑ | ↑ | ↑ |
| 1/ 375 | ↑ | ↑ | ↑ | 41 | ≦ 80 | 43 | ↑ | ↑ | ↑ |
| 1/ 534 | ↑ | ↑ | ↑ | 29 | ≦ 70 | 30 | ↑ | ↑ | ↑ |
| 1/ 781 | ↑ | ↑ | ↑ | 20 | ≦ 60 | 20 | ↑ | CCW | ↑ |
| 1/ 992 | ↑ | ↑ | ↑ | 16 | ≦ 55 | 16 | ↑ | ↑ | ↑ |
| 1/ 1413 | ↑ | ↑ | ↑ | 11 | ≦ 50 | 11 | ↑ | ↑ | ↑ |

：標準減速比

## ギヤードモータ型式：

| 減速比 Reduction ratio 1/i | 定格電圧 Reted volt V | 定格トルク Rated torque mN・m | 定格トルク Rated torque kg・cm | 定格回転数 Rated speed min⁻¹ | 定格電流 Rated current mA | 無負荷回転数 No load speed min⁻¹ | 無負荷電流 No load current mA | 回転方向 CW. CCW | 寸法 L mm |
|---|---|---|---|---|---|---|---|---|---|

：標準減速比

注　1. ギヤードモータの電流値はトルク換算値であり、参考値とします。
2. 上記スペックは一例です。要望スペックにて御相談承ります。
1. The electric current value of the geared motor is torque value and fixed reference value.
2. The above specification is an example,please request your required specification.

# RA-16R

DCギヤードモータ / SAYAMA

## 外観寸法
Appearance size

コアレスモータ

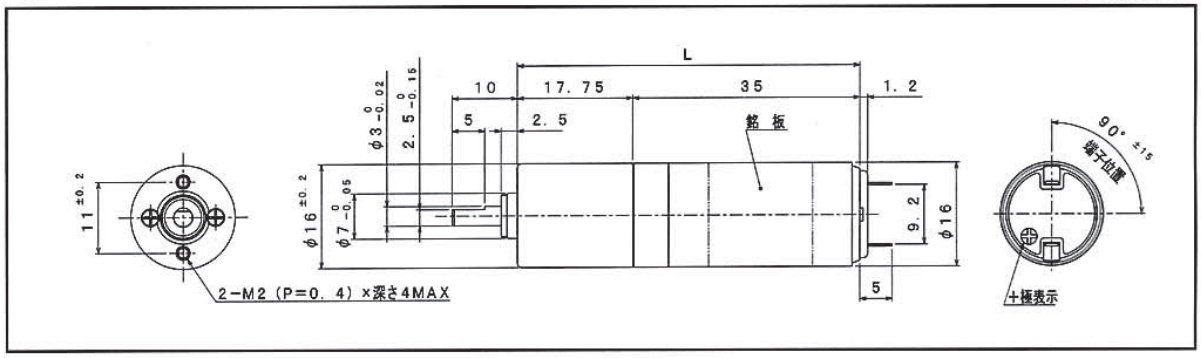


### ギヤードモータ型式：SCR16G-3501A-06（1/i）

| 減速比 Reduction ratio 1/i | 定格電圧 Reted volt V | 定格トルク Rated torque mN・m | 定格トルク Rated torque kg・cm | 定格回転数 Rated speed min⁻¹ | 定格電流 Rated current mA | 無負荷回転数 No load speed min⁻¹ | 無負荷電流 No load current mA | 回転方向 CW. CCW | 寸法 L mm |
|---|---|---|---|---|---|---|---|---|---|
| 1/ 10 | 6 | 9.81 | 0.10 | 531 | ≦175 | 596 | ≦25 | CCW | 52.75 |
| 1/ 19 | ↑ | 12.7 | 0.13 | 311 | ≦135 | 338 | ↑ | ↑ | ↑ |
| 1/ 31 | ↑ | 29.4 | 0.30 | 183 | ≦200 | 209 | ↑ | CW | ↑ |
| 1/ 40 | ↑ | 34.3 | 0.35 | 143 | ≦180 | 162 | ↑ | ↑ | ↑ |
| 1/ 62 | ↑ | ↑ | ↑ | 96 | ≦125 | 104 | ↑ | ↑ | ↑ |
| 1/ 97 | ↑ | 49.0 | 0.50 | 62 | ↑ | 67 | ↑ | CCW | ↑ |
| 1/ 150 | ↑ | 58.8 | 0.60 | 41 | ≦105 | 43 | ↑ | ↑ | ↑ |
| 1/ 206 | ↑ | ↑ | ↑ | 30 | ≦180 90 | 31 | ↑ | CW | ↑ |
| 1/ 258 | ↑ | ↑ | ↑ | 24 | ≦ 75 | 25 | ↑ | ↑ | ↑ |
| 1/ 375 | ↑ | ↑ | ↑ | 17 | ≦ 60 | 17 | ↑ | ↑ | ↑ |
| 1/ 534 | ↑ | ↑ | ↑ | 12 | ≦ 45 | 12 | ↑ | ↑ | ↑ |
| 1/ 781 | ↑ | ↑ | ↑ | 8.2 | ≦ 40 | 8.3 | ↑ | CCW | ↑ |
| 1/ 992 | ↑ | ↑ | ↑ | 6.5 | ≦ 35 | 6.6 | ↑ | ↑ | ↑ |
| 1/ 1413 | ↑ | ↑ | ↑ | 4.6 | ↑ | 4.6 | ↑ | ↑ | ↑ |

：標準減速比

### ギヤードモータ型式：SCR16G-3502A-12（1/i）

| 減速比 Reduction ratio 1/i | 定格電圧 Reted volt V | 定格トルク Rated torque mN・m | 定格トルク Rated torque kg・cm | 定格回転数 Rated speed min⁻¹ | 定格電流 Rated current mA | 無負荷回転数 No load speed min⁻¹ | 無負荷電流 No load current mA | 回転方向 CW. CCW | 寸法 L mm |
|---|---|---|---|---|---|---|---|---|---|
| 1/ 10 | 12 | 12.7 | 0.13 | 674 | ≦160 | 779 | ≦25 | CCW | 52.75 |
| 1/ 19 | ↑ | ↑ | ↑ | 409 | ≦100 | 442 | ↑ | ↑ | ↑ |
| 1/ 31 | ↑ | 29.4 | 0.30 | 241 | ≦145 | 274 | ↑ | CW | ↑ |
| 1/ 40 | ↑ | 34.3 | 0.35 | 189 | ≦135 | 212 | ↑ | ↑ | ↑ |
| 1/ 62 | ↑ | ↑ | ↑ | 127 | ≦ 95 | 136 | ↑ | ↑ | ↑ |
| 1/ 97 | ↑ | 49.0 | 0.50 | 81 | ↑ | 87 | ↑ | CCW | ↑ |
| 1/ 150 | ↑ | 58.8 | 0.60 | 53 | ≦ 80 | 57 | ↑ | ↑ | ↑ |
| 1/ 206 | ↑ | ↑ | ↑ | 39 | ≦ 70 | 41 | ↑ | CW | ↑ |
| 1/ 258 | ↑ | ↑ | ↑ | 32 | ≦ 60 | 33 | ↑ | ↑ | ↑ |
| 1/ 375 | ↑ | ↑ | ↑ | 22 | ≦ 50 | 23 | ↑ | ↑ | ↑ |
| 1/ 534 | ↑ | ↑ | ↑ | 16 | ≦ 40 | 16 | ↑ | ↑ | ↑ |
| 1/ 781 | ↑ | ↑ | ↑ | 11 | ≦ 35 | 11 | ↑ | CCW | ↑ |
| 1/ 992 | ↑ | ↑ | ↑ | 8.5 | ↑ | 8.6 | ↑ | ↑ | ↑ |
| 1/ 1413 | ↑ | ↑ | ↑ | 6.0 | ≦ 30 | 6.0 | ↑ | ↑ | ↑ |

：標準減速比

### ギヤードモータ型式：SCR16G-3504A-24（1/i）

| 減速比 Reduction ratio 1/i | 定格電圧 Reted volt V | 定格トルク Rated torque mN・m | 定格トルク Rated torque kg・cm | 定格回転数 Rated speed min⁻¹ | 定格電流 Rated current mA | 無負荷回転数 No load speed min⁻¹ | 無負荷電流 No load current mA | 回転方向 CW. CCW | 寸法 L mm |
|---|---|---|---|---|---|---|---|---|---|
| 1/ 10 | 24 | 7.36 | 0.075 | 1014 | ≦75 | 1100 | ≦20 | CCW | 52.75 |
| 1/ 19 | ↑ | 12.7 | 0.13 | 576 | ↑ | 624 | ↑ | ↑ | ↑ |
| 1/ 31 | ↑ | 19.6 | 0.20 | 355 | ↑ | 386 | ↑ | CW | ↑ |
| 1/ 40 | ↑ | 24.5 | 0.25 | 275 | ↑ | 299 | ↑ | ↑ | ↑ |
| 1/ 62 | ↑ | 34.3 | 0.35 | 179 | ≦70 | 192 | ↑ | ↑ | ↑ |
| 1/ 97 | ↑ | 49.0 | 0.50 | 114 | ↑ | 123 | ↑ | CCW | ↑ |
| 1/ 150 | ↑ | 58.8 | 0.60 | 75 | ≦60 | 80 | ↑ | ↑ | ↑ |
| 1/ 206 | ↑ | ↑ | ↑ | 55 | ≦50 | 58 | ↑ | CW | ↑ |
| 1/ 258 | ↑ | ↑ | ↑ | 45 | ≦45 | 46 | ↑ | ↑ | ↑ |
| 1/ 375 | ↑ | ↑ | ↑ | 31 | ≦35 | 32 | ↑ | ↑ | ↑ |
| 1/ 534 | ↑ | ↑ | ↑ | 22 | ≦30 | 22 | ↑ | ↑ | ↑ |
| 1/ 781 | ↑ | ↑ | ↑ | 15 | ≦25 | 15 | ↑ | CCW | ↑ |
| 1/ 992 | ↑ | ↑ | ↑ | 12 | ↑ | 12 | ↑ | ↑ | ↑ |
| 1/ 1413 | ↑ | ↑ | ↑ | 8.4 | ≦20 | 8.5 | ↑ | ↑ | ↑ |

：標準減速比

注 1. ギヤードモータの電流値はトルク換算値であり、参考値とします。
2. 上記スペックは一例です。要望スペックにて御相談承ります。
1. The electric current value of the geared motor is torque value and fixed reference value.
2. The above specification is an example,please request your required specification.

# RA-16R

DCギヤードモータ / SAYAMA



## ギヤードモータ型式：SCR16G-3505A-06（1/i）

| 減速比 Reduction ratio 1/i | 定格電圧 Reted volt V | 定格トルク Rated torque mN・m | 定格トルク Rated torque kg・cm | 定格回転数 Rated speed min⁻¹ | 定格電流 Rated current mA | 無負荷回転数 No load speed min⁻¹ | 無負荷電流 No load current mA | 回転方向 CW. CCW | 寸法 L mm |
|---|---|---|---|---|---|---|---|---|---|
| 1/ 10 | 6 | 6.87 | 0.07 | 364 | ≦110 | 454 | ≦10 | CCW | 52.75 |
| 1/ 19 | ↑ | 9.81 | 0.10 | 216 | ≦ 90 | 258 | ↑ | ↑ | ↑ |
| 1/ 31 | ↑ | 14.7 | 0.15 | 133 | ≦ 95 | 159 | ↑ | CW | ↑ |
| 1/ 40 | ↑ | 19.6 | 0.20 | 102 | ↑ | 123 | ↑ | ↑ | ↑ |
| 1/ 62 | ↑ | 34.3 | 0.35 | 64 | ≦105 | 79 | ↑ | ↑ | ↑ |
| 1/ 97 | ↑ | 49.0 | 0.50 | 41 | ≦110 | 51 | ↑ | CCW | ↑ |
| 1/ 150 | ↑ | 58.8 | 0.60 | 28 | ≦ 85 | 33 | ↑ | ↑ | ↑ |
| 1/ 206 | ↑ | ↑ | ↑ | 21 | ≦ 70 | 24 | ↑ | CW | ↑ |
| 1/ 258 | ↑ | ↑ | ↑ | 17 | ≦ 60 | 19 | ↑ | ↑ | ↑ |
| 1/ 375 | ↑ | ↑ | ↑ | 12 | ≦ 45 | 13 | ↑ | ↑ | ↑ |
| 1/ 534 | ↑ | ↑ | ↑ | 8.8 | ≦ 35 | 9.3 | ↑ | ↑ | ↑ |
| 1/ 781 | ↑ | ↑ | ↑ | 6.1 | ≦ 30 | 6.3 | ↑ | CCW | ↑ |
| 1/ 992 | ↑ | ↑ | ↑ | 4.8 | ≦ 25 | 5.0 | ↑ | ↑ | ↑ |
| 1/ 1413 | ↑ | ↑ | ↑ | 3.4 | ≦ 20 | 3.5 | ↑ | ↑ | ↑ |

：標準減速比

## ギヤードモータ型式：SCR16G-3506A-12（1/i）

| 減速比 Reduction ratio 1/i | 定格電圧 Reted volt V | 定格トルク Rated torque mN・m | 定格トルク Rated torque kg・cm | 定格回転数 Rated speed min⁻¹ | 定格電流 Rated current mA | 無負荷回転数 No load speed min⁻¹ | 無負荷電流 No load current mA | 回転方向 CW. CCW | 寸法 L mm |
|---|---|---|---|---|---|---|---|---|---|
| 1/ 10 | 12 | 9.81 | 0.10 | 915 | ≦165 | 1027 | ≦60 | CCW | 52.75 |
| 1/ 19 | ↑ | 12.7 | 0.13 | 536 | ≦135 | 583 | ↑ | ↑ | ↑ |
| 1/ 31 | ↑ | 24.5 | 0.25 | 323 | ≦160 | 361 | ↑ | CW | ↑ |
| 1/ 40 | ↑ | 34.3 | 0.35 | 247 | ≦170 | 279 | ↑ | ↑ | ↑ |
| 1/ 62 | ↑ | ↑ | ↑ | 166 | ≦130 | 180 | ↑ | ↑ | ↑ |
| 1/ 97 | ↑ | 49.0 | 0.50 | 106 | ↑ | 115 | ↑ | CCW | ↑ |
| 1/ 150 | ↑ | 58.8 | 0.60 | 70 | ≦115 | 75 | ↑ | ↑ | ↑ |
| 1/ 206 | ↑ | ↑ | ↑ | 52 | ≦100 | 54 | ↑ | CW | ↑ |
| 1/ 258 | ↑ | ↑ | ↑ | 42 | ≦ 90 | 43 | ↑ | ↑ | ↑ |
| 1/ 375 | ↑ | ↑ | ↑ | 29 | ≦ 80 | 30 | ↑ | ↑ | ↑ |
| 1/ 534 | ↑ | ↑ | ↑ | 21 | ≦ 70 | 21 | ↑ | ↑ | ↑ |
| 1/ 781 | ↑ | ↑ | ↑ | 14 | ≦ 65 | 14 | ↑ | CCW | ↑ |
| 1/ 992 | ↑ | ↑ | ↑ | 11 | ↑ | 11 | ↑ | ↑ | ↑ |
| 1/ 1413 | ↑ | ↑ | ↑ | 7.9 | ≦ 60 | 7.9 | ↑ | ↑ | ↑ |

：標準減速比

## ギヤードモータ型式：SCR16G-3509A-24（1/i）

| 減速比 Reduction ratio 1/i | 定格電圧 Reted volt V | 定格トルク Rated torque mN・m | 定格トルク Rated torque kg・cm | 定格回転数 Rated speed min⁻¹ | 定格電流 Rated current mA | 無負荷回転数 No load speed min⁻¹ | 無負荷電流 No load current mA | 回転方向 CW. CCW | 寸法 L mm |
|---|---|---|---|---|---|---|---|---|---|
| 1/ 10 | 24 | 7.36 | 0.075 | 1050 | ≦70 | 1127 | ≦15 | CCW | 52.75 |
| 1/ 19 | ↑ | 12.7 | 0.13 | 597 | ↑ | 640 | ↑ | ↑ | ↑ |
| 1/ 31 | ↑ | 19.6 | 0.20 | 368 | ↑ | 396 | ↑ | CW | ↑ |
| 1/ 40 | ↑ | 24.5 | 0.25 | 285 | ↑ | 306 | ↑ | ↑ | ↑ |
| 1/ 62 | ↑ | 34.3 | 0.35 | 185 | ≦65 | 197 | ↑ | ↑ | ↑ |
| 1/ 97 | ↑ | 49.0 | 0.50 | 118 | ↑ | 126 | ↑ | CCW | ↑ |
| 1/ 150 | ↑ | 58.8 | 0.60 | 78 | ≦55 | 82 | ↑ | ↑ | ↑ |
| 1/ 206 | ↑ | ↑ | ↑ | 57 | ≦45 | 60 | ↑ | CW | ↑ |
| 1/ 258 | ↑ | ↑ | ↑ | 46 | ≦40 | 48 | ↑ | ↑ | ↑ |
| 1/ 375 | ↑ | ↑ | ↑ | 32 | ≦30 | 33 | ↑ | ↑ | ↑ |
| 1/ 534 | ↑ | ↑ | ↑ | 23 | ≦25 | 23 | ↑ | ↑ | ↑ |
| 1/ 781 | ↑ | ↑ | ↑ | 16 | ≦20 | 16 | ↑ | CCW | ↑ |
| 1/ 992 | ↑ | ↑ | ↑ | 12 | ↑ | 12 | ↑ | ↑ | ↑ |
| 1/ 1413 | ↑ | ↑ | ↑ | 8.6 | ≦15 | 8.7 | ↑ | ↑ | ↑ |

：標準減速比

## ギヤードモータ型式：

| 減速比 Reduction ratio 1/i | 定格電圧 Reted volt V | 定格トルク Rated torque mN・m | 定格トルク Rated torque kg・cm | 定格回転数 Rated speed min⁻¹ | 定格電流 Rated current mA | 無負荷回転数 No load speed min⁻¹ | 無負荷電流 No load current mA | 回転方向 CW. CCW | 寸法 L mm |
|---|---|---|---|---|---|---|---|---|---|

：標準減速比

注 1. ギヤードモータの電流値はトルク換算値であり、参考値とします。
2. 上記スペックは一例です。要望スペックにて御相談承ります。
1. The electric current value of the geared motor is torque value and fixed reference value.
2. The above specification is an example,please request your required specification.

# RA-20AD

スパーギヤ / SAYAMA



## 外観寸法
Appearance size

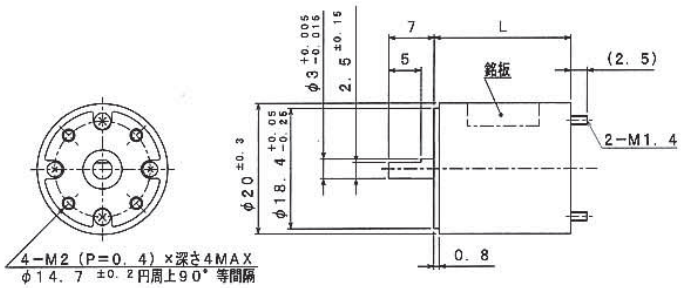


## ギヤヘッド型式：RA-20AD（1/i）

| 減速比 (reductin ratio) 1/i カタログ値 | 理論値 ※ | 定格許容トルク Rated torque mN・m | kg・cm | 段数 | 効果 Efficiency % | 回転方向 CW. CCW | ラジアルガタ Radial play of shaft mm | スラストガタ Thrust play of shaft mm | 寸法 L mm |
|---|---|---|---|---|---|---|---|---|---|
| 1/ 5 | 1/ 5.00 | 9.81 | 0.10 | 2 | 81 | CW | ≦0.10 | ≦0.18 | 21.0 |
| 1/ 10 | 1/ 10.00 | ↑ | ↑ | ↑ | ↑ | ↑ | ↑ | ↑ | ↑ |
| 1/ 15 | 1/ 15.00 | ↑ | ↑ | 4 | 66 | ↑ | ↑ | ↑ | ↑ |
| 1/ 20 | 1/ 20.00 | ↑ | ↑ | ↑ | ↑ | ↑ | ↑ | ↑ | ↑ |
| 1/ 25 | 1/ 25.00 | 14.7 | 0.15 | ↑ | ↑ | ↑ | ↑ | ↑ | ↑ |
| 1/ 30 | 1/ 30.00 | ↑ | ↑ | ↑ | ↑ | ↑ | ↑ | ↑ | ↑ |
| 1/ 40 | 1/ 40.00 | ↑ | ↑ | ↑ | ↑ | ↑ | ↑ | ↑ | ↑ |
| 1/ 45 | 1/ 45.00 | ↑ | ↑ | ↑ | ↑ | ↑ | ↑ | ↑ | ↑ |
| 1/ 50 | 1/ 50.00 | 19.6 | 0.20 | ↑ | ↑ | ↑ | ↑ | ↑ | ↑ |
| 1/ 60 | 1/ 60.00 | ↑ | ↑ | ↑ | ↑ | ↑ | ↑ | ↑ | ↑ |
| 1/ 75 | 1/ 75.00 | ↑ | ↑ | ↑ | ↑ | ↑ | ↑ | ↑ | ↑ |
| 1/ 90 | 1/ 90.00 | ↑ | ↑ | ↑ | ↑ | ↑ | ↑ | ↑ | ↑ |
| 1/ 100 | 1/ 100.00 | 29.4 | 0.30 | 6 | 53 | ↑ | ↑ | ↑ | ↑ |
| 1/ 120 | 1/ 120.00 | ↑ | ↑ | ↑ | ↑ | ↑ | ↑ | ↑ | ↑ |
| 1/ 150 | 1/ 150.00 | ↑ | ↑ | ↑ | ↑ | ↑ | ↑ | ↑ | ↑ |
| 1/ 180 | 1/ 180.00 | ↑ | ↑ | ↑ | ↑ | ↑ | ↑ | ↑ | ↑ |
| 1/ 200 | 1/ 200.00 | ↑ | ↑ | ↑ | ↑ | ↑ | ↑ | ↑ | ↑ |
| 1/ 250 | 1/ 250.00 | ↑ | ↑ | ↑ | ↑ | ↑ | ↑ | ↑ | ↑ |
| 1/ 300 | 1/ 300.00 | 49.0 | 0.50 | ↑ | ↑ | ↑ | ↑ | ↑ | ↑ |
| 1/ 360 | 1/ 360.00 | ↑ | ↑ | ↑ | ↑ | ↑ | ↑ | ↑ | ↑ |
| 1/ 450 | 1/ 450.00 | ↑ | ↑ | ↑ | ↑ | ↑ | ↑ | ↑ | ↑ |
| 1/ 500 | 1/ 500.00 | ↑ | ↑ | ↑ | ↑ | ↑ | ↑ | ↑ | ↑ |
| 1/ 750 | 1/ 750.00 | ↑ | ↑ | ↑ | ↑ | ↑ | ↑ | ↑ | ↑ |
| 1/ 1000 | 1/ 1000.00 | ↑ | ↑ | ↑ | ↑ | ↑ | ↑ | ↑ | ↑ |
| 1/ 1500 | 1/ 1500.00 | ↑ | ↑ | 8 | 43 | ↑ | ↑ | ↑ | ↑ |
| 1/ 1800 | 1/ 1800.00 | ↑ | ↑ | ↑ | ↑ | ↑ | ↑ | ↑ | ↑ |
| 1/ 3000 | 1/ 3000.00 | ↑ | ↑ | ↑ | ↑ | ↑ | ↑ | ↑ | ↑ |
| 1/ 4000 | 1/ 4000.00 | ↑ | ↑ | ↑ | ↑ | ↑ | ↑ | ↑ | ↑ |
| 1/ 6000 | 1/ 6000.00 | ↑ | ↑ | ↑ | ↑ | ↑ | ↑ | ↑ | ↑ |

：標準減速比　※ご注文の際は減速比の欄のカタログ値を型式として呼称願います。※CW：モータと同一回転方向　CCW：モータと逆回転方向

## ピニオン仕様 (Pinion specification)

| 部番 Part No. | 外径 Outside diameter mm | ピッチ円直径 Pitch circle diameter mm | モジュール Module | 歯数 No. of teeth | 圧力角 Pressure angle (°) | 穴径 Hole diameter mm | 対応減速比 Reductin ratio 1/i |
|---|---|---|---|---|---|---|---|
| R-20C1 | φ3.30 | φ2.90 | 0.20 | 14 | 20° | φ2.0 −0.01 −0.03 | 10, 75, 90, 450, 500, 750, 1000 |
| R-20D2 | φ4.25 | φ3.75 | 0.25 | 15 | 20° | φ2.0 −0.01 −0.03 | 5, 20, 25, 50, 60, 100, 250, 300, 360, 1500, 3000, 4000 |
| R-20E1 | φ4.50 | φ4.10 | 0.20 | 20 | 20° | φ2.0 −0.01 −0.03 | 15, 30, 40, 45, 120, 150, 180, 200, 1800, 6000 |

## モータ取付方法
Motor installation

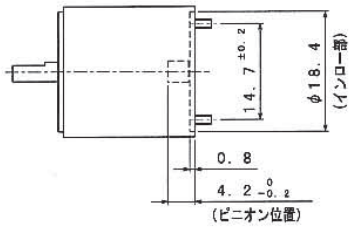

# RA-20AD

DCギヤードモータ / SAYAMA

## 外観寸法
Appearance size

コアドモータ

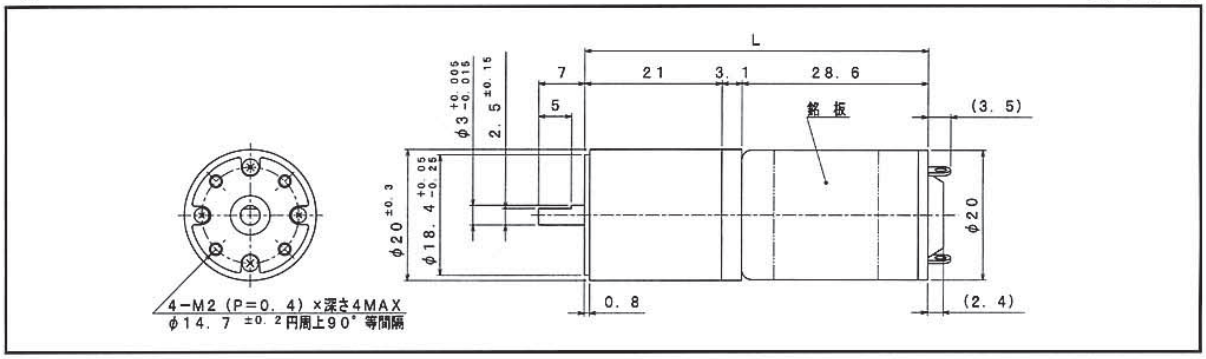


### ギヤードモータ型式：RA-20ADM-E20-06（1/i）

| 減速比 Reduction ratio 1/i | 定格電圧 Reted volt V | 定格トルク Rated torque mN・m | 定格トルク Rated torque kg・cm | 定格回転数 Rated speed min⁻¹ | 定格電流 Rated current mA | 無負荷回転数 No load speed min⁻¹ | 無負荷電流 No load current mA | 回転方向 CW. CCW | 寸法 L mm |
|---|---|---|---|---|---|---|---|---|---|
| 1/ 10 | 6 | 4.41 | 0.045 | 458 | ≦130 | 560 | ≦80 | CW | 52.7 |
| 1/ 15 | ↑ | 5.39 | 0.055 | 305 | ↑ | 373 | ↑ | ↑ | ↑ |
| 1/ 30 | ↑ | 9.81 | 0.10 | 156 | ≦125 | 187 | ↑ | ↑ | ↑ |
| 1/ 50 | ↑ | 14.7 | 0.15 | 95 | ≦120 | 112 | ↑ | ↑ | ↑ |
| 1/ 100 | ↑ | 29.4 | 0.30 | 46 | ≦135 | 56 | ↑ | ↑ | ↑ |
| 1/ 120 | ↑ | ↑ | ↑ | 39 | ≦120 | 47 | ↑ | ↑ | ↑ |
| 1/ 150 | ↑ | ↑ | ↑ | 33 | ≦110 | 37 | ↑ | ↑ | ↑ |
| 1/ 200 | ↑ | ↑ | ↑ | 25 | ≦100 | 28 | ↑ | ↑ | ↑ |
| 1/ 300 | ↑ | 49.0 | 0.50 | 17 | ≦105 | 19 | ↑ | ↑ | ↑ |
| 1/ 500 | ↑ | ↑ | ↑ | 11 | ≦ 90 | 11 | ↑ | ↑ | ↑ |
| 1/ 1000 | ↑ | ↑ | ↑ | 5.4 | ≦ 80 | 5.6 | ↑ | ↑ | ↑ |
| 1/ 1500 | ↑ | ↑ | ↑ | 3.6 | ↑ | 3.7 | ↑ | ↑ | ↑ |
| 1/ 3000 | ↑ | ↑ | ↑ | 1.8 | ↑ | 1.9 | ↑ | ↑ | ↑ |
| 1/ 6000 | ↑ | ↑ | ↑ | 0.93 | ↑ | 0.93 | ↑ | ↑ | ↑ |

：標準減速比

### ギヤードモータ型式：RA-20ADM-E20-12（1/i）

| 減速比 Reduction ratio 1/i | 定格電圧 Reted volt V | 定格トルク Rated torque mN・m | 定格トルク Rated torque kg・cm | 定格回転数 Rated speed min⁻¹ | 定格電流 Rated current mA | 無負荷回転数 No load speed min⁻¹ | 無負荷電流 No load current mA | 回転方向 CW. CCW | 寸法 L mm |
|---|---|---|---|---|---|---|---|---|---|
| 1/ 10 | 12 | 4.41 | 0.045 | 359 | ≦60 | 470 | ≦40 | CW | 52.7 |
| 1/ 15 | ↑ | 5.39 | 0.055 | 239 | ↑ | 313 | ↑ | ↑ | ↑ |
| 1/ 30 | ↑ | 9.81 | 0.10 | 123 | ≦55 | 157 | ↑ | ↑ | ↑ |
| 1/ 50 | ↑ | 14.7 | 0.15 | 76 | ↑ | 94 | ↑ | ↑ | ↑ |
| 1/ 100 | ↑ | 29.4 | 0.30 | 36 | ≦60 | 47 | ↑ | ↑ | ↑ |
| 1/ 120 | ↑ | ↑ | ↑ | 31 | ≦55 | 39 | ↑ | ↑ | ↑ |
| 1/ 150 | ↑ | ↑ | ↑ | 26 | ≦50 | 31 | ↑ | ↑ | ↑ |
| 1/ 200 | ↑ | ↑ | ↑ | 21 | ≦45 | 24 | ↑ | ↑ | ↑ |
| 1/ 300 | ↑ | 49.0 | 0.50 | 14 | ≦50 | 16 | ↑ | ↑ | ↑ |
| 1/ 500 | ↑ | ↑ | ↑ | 8.6 | ≦40 | 9.4 | ↑ | ↑ | ↑ |
| 1/ 1000 | ↑ | ↑ | ↑ | 4.5 | ↑ | 4.7 | ↑ | ↑ | ↑ |
| 1/ 1500 | ↑ | ↑ | ↑ | 3.0 | ↑ | 3.1 | ↑ | ↑ | ↑ |
| 1/ 3000 | ↑ | ↑ | ↑ | 1.5 | ↑ | 1.6 | ↑ | ↑ | ↑ |
| 1/ 6000 | ↑ | ↑ | ↑ | 0.78 | ↑ | 0.78 | ↑ | ↑ | ↑ |

：標準減速比

### ギヤードモータ型式：RA-20ADM-E20-24（1/i）

| 減速比 Reduction ratio 1/i | 定格電圧 Reted volt V | 定格トルク Rated torque mN・m | 定格トルク Rated torque kg・cm | 定格回転数 Rated speed min⁻¹ | 定格電流 Rated current mA | 無負荷回転数 No load speed min⁻¹ | 無負荷電流 No load current mA | 回転方向 CW. CCW | 寸法 L mm |
|---|---|---|---|---|---|---|---|---|---|
| 1/ 10 | 24 | 3.92 | 0.040 | 652 | ≦60 | 820 | ≦40 | CW | 52.7 |
| 1/ 15 | ↑ | 4.41 | 0.045 | 444 | ≦55 | 547 | ↑ | ↑ | ↑ |
| 1/ 30 | ↑ | 9.32 | 0.095 | 219 | ≦60 | 273 | ↑ | ↑ | ↑ |
| 1/ 50 | ↑ | 14.7 | 0.15 | 133 | ≦55 | 164 | ↑ | ↑ | ↑ |
| 1/ 100 | ↑ | 24.5 | 0.25 | 66 | ≦60 | 82 | ↑ | ↑ | ↑ |
| 1/ 120 | ↑ | 29.4 | 0.30 | 55 | ↑ | 68 | ↑ | ↑ | ↑ |
| 1/ 150 | ↑ | ↑ | ↑ | 46 | ≦55 | 55 | ↑ | ↑ | ↑ |
| 1/ 200 | ↑ | ↑ | ↑ | 36 | ≦50 | 41 | ↑ | ↑ | ↑ |
| 1/ 300 | ↑ | 49.0 | 0.50 | 24 | ↑ | 27 | ↑ | ↑ | ↑ |
| 1/ 500 | ↑ | ↑ | ↑ | 15 | ≦45 | 16 | ↑ | ↑ | ↑ |
| 1/ 1000 | ↑ | ↑ | ↑ | 7.9 | ≦40 | 8.2 | ↑ | ↑ | ↑ |
| 1/ 1500 | ↑ | ↑ | ↑ | 5.3 | ↑ | 5.5 | ↑ | ↑ | ↑ |
| 1/ 3000 | ↑ | ↑ | ↑ | 2.7 | ↑ | 2.7 | ↑ | ↑ | ↑ |
| 1/ 6000 | ↑ | ↑ | ↑ | 1.4 | ↑ | 1.4 | ↑ | ↑ | ↑ |

：標準減速比

注 1. ギヤードモータの電流値はトルク換算値であり、参考値とします。
2. 上記スペックは一例です。要望スペックにて御相談承ります。
1. The electric current value of the geared motor is torque value and fixed reference value.
2. The above specification is an example,please request your required specification.

# RA-20AD

DCギヤードモータ / SAYAMA



## 外観寸法
Appearance size

コアレスモータ

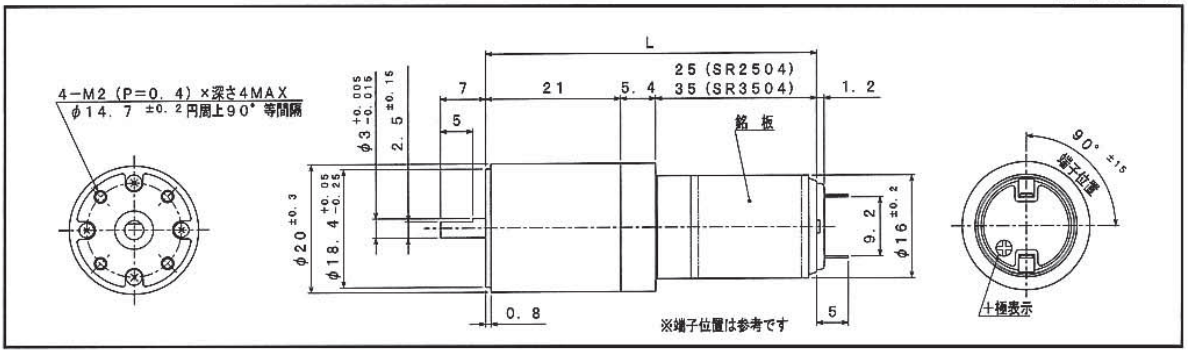


### ギヤードモータ型式：RA-20ADM-SR2504A-12（1/i）

| 減速比 Reduction ratio 1/i | 定格電圧 Reted volt V | 定格トルク Rated torque mN・m | 定格トルク Rated torque kg・cm | 定格回転数 Rated speed min⁻¹ | 定格電流 Rated current mA | 無負荷回転数 No load speed min⁻¹ | 無負荷電流 No load current mA | 回転方向 CW. CCW | 寸法 L mm |
|---|---|---|---|---|---|---|---|---|---|
| 1/ 10 | 12 | 3.92 | 0.040 | 652 | ≦50 | 790 | ≦25 | CW | 51.4 |
| 1/ 15 | ↑ | 4.41 | 0.045 | 442 | ↑ | 527 | ↑ | ↑ | ↑ |
| 1/ 30 | ↑ | 9.32 | 0.095 | 219 | ↑ | 263 | ↑ | ↑ | ↑ |
| 1/ 50 | ↑ | 14.7 | 0.15 | 133 | ↑ | 158 | ↑ | ↑ | ↑ |
| 1/ 100 | ↑ | 24.5 | 0.25 | 66 | ↑ | 79 | ↑ | ↑ | ↑ |
| 1/ 120 | ↑ | 29.4 | 0.30 | 55 | ↑ | 66 | ↑ | ↑ | ↑ |
| 1/ 150 | ↑ | ↑ | ↑ | 46 | ≦45 | 53 | ↑ | ↑ | ↑ |
| 1/ 200 | ↑ | ↑ | ↑ | 36 | ≦40 | 40 | ↑ | ↑ | ↑ |
| 1/ 300 | ↑ | 49.0 | 0.50 | 23 | ↑ | 26 | ↑ | ↑ | ↑ |
| 1/ 500 | ↑ | ↑ | ↑ | 15 | ≦35 | 16 | ↑ | ↑ | ↑ |
| 1/ 1000 | ↑ | ↑ | ↑ | 7.6 | ≦30 | 7.9 | ↑ | ↑ | ↑ |
| 1/ 1500 | ↑ | ↑ | ↑ | 5.1 | ≦25 | 5.3 | ↑ | ↑ | ↑ |
| 1/ 3000 | ↑ | ↑ | ↑ | 2.6 | ↑ | 2.6 | ↑ | ↑ | ↑ |
| 1/ 6000 | ↑ | ↑ | ↑ | 1.3 | ↑ | 1.3 | ↑ | ↑ | ↑ |

：標準減速比

### ギヤードモータ型式：RA-20ADM-SR3504A-24（1/i）

| 減速比 Reduction ratio 1/i | 定格電圧 Reted volt V | 定格トルク Rated torque mN・m | 定格トルク Rated torque kg・cm | 定格回転数 Rated speed min⁻¹ | 定格電流 Rated current mA | 無負荷回転数 No load speed min⁻¹ | 無負荷電流 No load current mA | 回転方向 CW. CCW | 寸法 L mm |
|---|---|---|---|---|---|---|---|---|---|
| 1/ 10 | 24 | 7.85 | 0.080 | 1101 | ≦75 | 1200 | ≦20 | CW | 61.4 |
| 1/ 15 | ↑ | 9.32 | 0.095 | 736 | ↑ | 800 | ↑ | ↑ | ↑ |
| 1/ 30 | ↑ | 14.7 | 0.15 | 375 | ≦60 | 400 | ↑ | ↑ | ↑ |
| 1/ 50 | ↑ | 19.6 | 0.20 | 228 | ≦55 | 240 | ↑ | ↑ | ↑ |
| 1/ 100 | ↑ | 29.4 | 0.30 | 114 | ≦50 | 120 | ↑ | ↑ | ↑ |
| 1/ 120 | ↑ | ↑ | ↑ | 96 | ≦45 | 100 | ↑ | ↑ | ↑ |
| 1/ 150 | ↑ | ↑ | ↑ | 77 | ≦40 | 80 | ↑ | ↑ | ↑ |
| 1/ 200 | ↑ | ↑ | ↑ | 59 | ≦35 | 60 | ↑ | ↑ | ↑ |
| 1/ 300 | ↑ | 49.0 | 0.50 | 39 | ↑ | 40 | ↑ | ↑ | ↑ |
| 1/ 500 | ↑ | ↑ | ↑ | 24 | ≦30 | 24 | ↑ | ↑ | ↑ |
| 1/ 1000 | ↑ | ↑ | ↑ | 12 | ≦25 | 12 | ↑ | ↑ | ↑ |
| 1/ 1500 | ↑ | ↑ | ↑ | 7.9 | ≦20 | 8.0 | ↑ | ↑ | ↑ |
| 1/ 3000 | ↑ | ↑ | ↑ | 4.0 | ↑ | 4.0 | ↑ | ↑ | ↑ |
| 1/ 6000 | ↑ | ↑ | ↑ | 2.0 | ↑ | 2.0 | ↑ | ↑ | ↑ |

：標準減速比

### ギヤードモータ型式：

| 減速比 Reduction ratio 1/i | 定格電圧 Reted volt V | 定格トルク Rated torque mN・m | 定格トルク Rated torque kg・cm | 定格回転数 Rated speed min⁻¹ | 定格電流 Rated current mA | 無負荷回転数 No load speed min⁻¹ | 無負荷電流 No load current mA | 回転方向 CW. CCW | 寸法 L mm |
|---|---|---|---|---|---|---|---|---|---|

：標準減速比

注 1. ギヤードモータの電流値はトルク換算値であり、参考値とします。
2. 上記スペックは一例です。要望スペックにて御相談承ります。
1. The electric current value of the geared motor is torque value and fixed reference value.
2. The above specification is an example,please request your required specification.